Monobloc

StoresEnrouleur.com

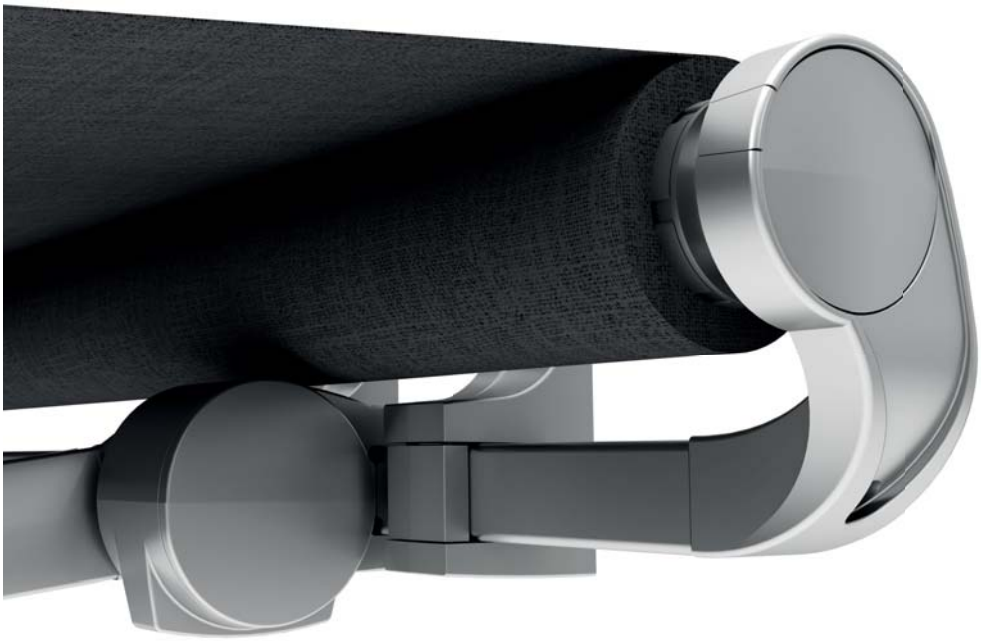

E **Manual de Instalación**

F *Manuel d'Installation*

GB *Assembly Instructions*

I *Manuale di Installazione*

E Advertencias de seguridad

GB *Safety warnings*

F *Avertissement de sécurité*

I *Avvertence e note di sicurezza*

E

Leer detenidamente estas instrucciones de montaje antes de la instalación del toldo.

La instalación debe realizarse respetando totalmente la normativa vigente en materia de seguridad laboral.

Consultar al fabricante antes de realizar alguna modificación de configuración del toldo. Cualquier alteración en el mismo podría causar riesgos.

Comprobar que ningún obstáculo impedirá las maniobras de apertura y cierre.

Respetar las posiciones especificadas para los soportes pared y el N.º de tornillos a colocar en cada uno de ellos. Las configuraciones propuestas son suficientes para hormigón B25.

Para sus correspondientes elementos de sujeción (taco químico, tornillos, etc.) se tendrá en cuenta que cada tornillo deberá ser capaz de aguantar una tracción mínima de 500 kg.

Se recomienda contrastar los elementos seleccionados con el fabricante de los mismos.

Para el montaje de las partes eléctricas, el toldo debe estar desconectado de la tensión.

Para la instalación eléctrica deberá observarse la normativa legal. Una conexión inadecuada del motor podría causar peligro.

Los toldos Gaviota están diseñados para la protección solar exclusivamente.

GB

Read carefully the assembly instructions before installing the awning.

The installation must completely observe current legislation regarding occupational safety.

Verify that no obstacle will block the opening and closing manoeuvres.

Observe the specified locations for wall supports and the number of screws placed in each one of them. The proposed set-up is enough for B25 concrete.

For the corresponding fasteners (chemical anchor, screws, etc.), please mind that each screw must endure a minimum traction of 500 kg.

We recommend verifying the selected elements with the manufacturer.

To assemble the electrical parts, the awning must be unplugged.

For the electrical installation, please observe legal regulations. An inappropriate connection of the motor may cause risks.

The Gaviota awnings are designed for solar protection, exclusively.

F

Lire attentivement les instructions de montage avant de procéder à l'installation du store.

L'installation doit être effectuée tout en respectant toute la réglementation en vigueur en matière de sécurité au travail.

Consulter au fabricant toute modification de la configuration du store avant de procéder à cette première. Toute altération du store pourrait causer des risques.

Vérifier qu'aucun obstacle n'empêchera les manœuvres d'ouverture et de fermeture.

Respecter les positions spécifiées pour les supports mur et le nombre de vis à mettre sur chacun. Les configurations proposées suffisent pour le béton B25.

Pour ses éléments de fixation correspondants (cheville chimique, vis, etc.), tenir compte du fait que chaque vis doit pouvoir résister une traction minimale de 500 kg.

Il est conseillé de vérifier les éléments choisis avec le fabricant de ces derniers.

Pour le montage des parties électriques, le store doit être déconnecté de la tension.

Pour l'installation électrique, la réglementation légale devra être respectée. Une mauvaise connexion du moteur pourrait entraîner un danger.

Les stores Gaviota sont uniquement conçus pour la protection solaire.

I

Leggere attentamente le istruzioni di montaggio prima di montare la tenda da sole.

L'installazione deve avvenire nel pieno rispetto della normativa vigente in materia di sicurezza sul lavoro.

Consultare il produttore prima di apportare qualsiasi modifica di configurazione alla tenda. Qualsiasi alterazione alla stessa potrebbe causare rischi.

Assicurarsi che le manovre di apertura e chiusura non siano ostacolate in alcun modo.

Rispettare le posizioni specificate per le staffe da parete e il numero di viti da inserire in ciascuna. Le configurazioni proposte sono sufficienti per calcestruzzo tipo B25.

Per i corrispondenti elementi di fissaggio (ancoraggio chimico, viti, ecc.) ricordare sempre che ogni vite dovrà essere in grado di sopportare una trazione minima pari a 500 kg.

Si consiglia di verificare gli elementi selezionati direttamente con il fabbricante.

Il telo non deve essere collegato alla corrente al momento del montaggio delle parti elettriche.

Durante l'istallazione elettrica è obbligatorio rispettare la normativa vigente. Un'inadeguata connessione del motore potrebbe essere pericolosa.

Le tende da sole Gaviota sono progettate esclusivamente per la protezione solare.

Índice • *Index • Index • Indice*

01 **Recomendaciones y limitaciones** • *Recommendations and limitations*
Recommandations et limitations • Raccomandazioni e limitazioni

02 **Observaciones y consejos para el funcionamiento correcto del sistema**
Comments and tips for the correct system operation
Observations et conseils pour le bon fonctionnement du système
Osservazioni e consigli per un corretto funzionamento del sistema

03 **Tipos de instalaciones posibles** • *Possible configurations*
Types de possibles installations • Possibili tipologie di installazione

04 **Líneas mínimas** • *Minimum width*
Minimum largeur • Minime sporgenza

05 **Tipo de montaje según medidas y clase** • *Configuration according to size and class*
Type de montage selon les mesures et les types
Tipologia di installazione in base a dimensioni e classe di appartenenza

06 **Componentes necesarios según instalaciones**
Necessary components per configuration
Composants nécessaires selon les installations
Componenti necessari in base al tipo di installazione

07 **Motorización** • *Motorization*
Motorisacion • Motorizzazione

08 **Posición de soportes según instalación** • *Support position per configuration*
Position des supports selon l'installation • Posizione dei supporti in base al tipo di installazione

09 **Descuentos de perfiles** • *Allowances for profils*
Réductions pour profils • Tolleranze de profili

10 **Montaje** • *Assembly*
Montage • Montaggio

Monobloc

01 Recomendaciones y limitaciones • *Recommendations and limitations Recommandations et limitations • Raccomandazioni e limitazioni*

Capacidad de lona • *Canvas capacity Capacité de la toile • Capacità del telo*	**Hasta 4,40m con eje Ø85** • *Up to 4.40m with Ø85 axis Jusqu'à 4,40 m avec un axe de Ø85 • Fino a 4.40 m con asse Ø85*
Salida máxima • *Maximum projection Projection maximale • Sporgenza massima*	**Hasta 4m** • *Up to 4m • Jusqu'à 4m • Fino a 4m*
Brazos compatibles • *Compatible arms Bras compatibles • Bracci compatibili*	**Arko**
Rango de regulación • *Regulation range Plage de réglage • Range di regolazionen*	**40°**
Ángulo de la lona • *Canvas angle Angle de la toile • Angolo del telo*	**De 10° a 50°** • *From 10° to 50° De 10° à 50° • Da 10° a 50°*
Posibilidades de anclaje • *Anchoring possibilities Possibilités d'ancrage • Possibilità di fissaggio*	**Pared - Techo** • *Wall - Ceiling Mur - Toit • Parete - Soffitto*

Medidas según inclinación • *Measurements depending on tilt Mesures selon inclinaison • Misure in base all'inclinazione*

A pared • *A wall • A mur • A parete*

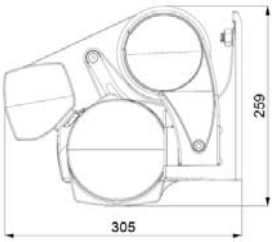

Inclinacion mínima 10°
Minimum tilt 10°
Inclinaison minimale 10°
Inclinazione minima 10°

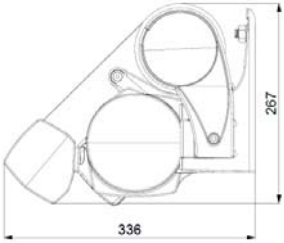

Inclinacion máxima 50°
Maximum tilt 50°
Inclinaison maximale 50°
Inclinazione massima 50°

A techo • *A ceiling • A toit • A soffitto*

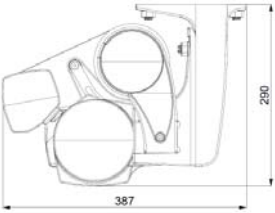

Inclinacion mínima 10°
Minimum tilt 10°
Inclinaison minimale 10°
Inclinazione minima 10°

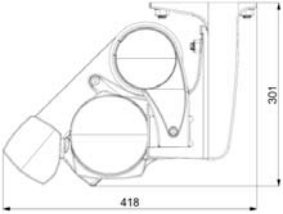

Inclinacion máxima 50°
Maximum tilt 50°
Inclinaison maximale 50°
Inclinazione massima 50°

A pared • *A wall • A mur • A parete*

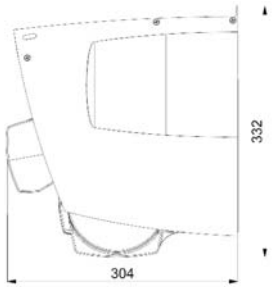

Inclinacion mínima 10°
Minimum tilt 10°
Inclinaison minimale 10°
Inclinazione minima 10°

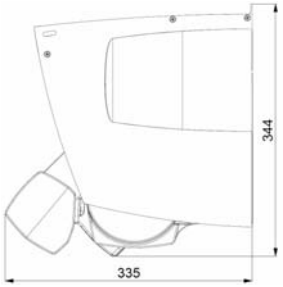

Inclinacion máxima 50°
Maximum tilt 50°
Inclinaison maximale 50°
Inclinazione massima 50°

02 Observaciones y consejos para el funcionamiento correcto del sistema

Comments and tips for the correct system operation
Observations et conseils pour le bon fonctionnement du système
Observaciones y consejos para el funcionamiento correcto del sistema

E
- Es obligatorio utilizar la barra cuadrada 50x50x3mm de acero que proporciona Gaviota para realizar el montaje del sistema. Nunca debe emplearse una barra 50x50 mm de acero con un espesor inferior a 3mm.
- Se aconseja usar eje de Ø85 en este sistema.
- Permite montajes de hasta 14m de línea, gracias a los kits de unión.

GB
- *Using the 50x50x3mm steel square bar provided by Gaviota is mandatory in the assembly of this system. Never use a 50x50mm steel profile with less than 3mm thickness.*
- *We recommend using the Ø85 axis in this system.*
- *Allows configurations of up to 14m wide, thanks to the joining kits.*

F
- *L'utilisation de la barre carrée 50x50x3 mm en acier fournie par Gaviota pour le montage du système est obligatoire. Ne jamais employer une barre 50x50 mm en acier d'une épaisseur inférieure à 3 mm.*
- *L'utilisation de l'axe Ø85 est conseillée dans ce système.*
- *Il permet des montages de jusqu'à 14 m grâce aux kits de jointure.*

I
- *Per il montaggio dell'impianto è obbligatorio l'utilizzo della barra quadrata in acciaio 50x50x3mm fornita da Gaviota. Non utilizzare mai barre d'acciaio 50x50 mm dallo spessore inferiore a 3 mm.*
- *Per questo sistema, si consiglia di utilizzare un asse Ø85.*
- *Idoneo per assemblaggi fino a 14m di linea, grazie ai kit di unione.*

03 Tipos de instalaciones posibles • *Possible configurations*
Types de possibles installations • Possibili tipologie di installazione

Tipo 1 • *Type 1 • Type 1 • Tipo 1*
2 brazos sin unión (Hasta 6m) • *2 arms with no joint (up to 6m)*
2 bras sans jointure (jusqu'à 6 m) • 2 bracci senza collegamento (fino a 6m)

Lira central opcional • *Optional central support*
Lyre centrale optionnelle • Supporto centrale optional

Tipo 2 • *Type 2 • Type 2 • Tipo 2*
3 brazos sin unión (Hasta 7m) • *3 arms with no joint (up to 7m)*
3 bras sans jointure (jusqu'à 7 m) • 3 bracci senza collegamento (fino a 7m)

Tipo 3 • *Type 3 • Type 3 • Tipo 3*
3 brazos con unión (Hasta 9m) • *3 arms with joint (up to 9m)*
3 bras avec jointure (jusqu'à 9 m) • 3 bracci con collegamento (fino a 9m)

Tipo 4 • *Type 4 • Type 4 • Tipo 4*
4 brazos con unión (Hasta 12m) • *4 arms with joint (up to 12m)*
4 bras avec jointure (jusqu'à 12 m) • 4 bracci con collegamento (fino a 12m)

Tipo 5 • *Type 5 • Type 5 • Tipo 5*
5 brazos con unión (Hasta 14m) • *5 arms with joint (up to 14m)*
5 bras avec jointure (jusqu'à 14 m) • 5 bracci con collegamento (fino a 14m)

Tipo 6 • *Type 6 • Type 6 • Tipo 6*
6 brazos con unión (Hasta 14m) • *6 arms with joint (up to 14m)*
6 bras avec jointure (jusqu'à 14 m) • 6 bracci con collegamento (fino a 14m)

Lira central opcional • *Optional central support*
Lyre centrale optionnelle • Supporto centrale optional

04 Líneas mínimas • *Minimum width*
Minimum largeur • Minime sporgenza

Tabla A • *Table A • Tableau A • Tavola A*

Salida brazos *Arm projection Projection bras Larguezza bracci* (mts)	2 brazos 2 armr 2 bras 2 bracci	3 brazos 3 armr 3 bras 3 bracci	3 brazos unión 3 arms with joint 3 bras union 3 bracci unione	4 brazos unión 4 arms with joint 4 bras union 4 bracci unione	5 brazos unión 5 arms with joint 5 bras union 5 bracci unione	6 brazos unión 6 arms with joint 6 bras union 6 bracci unione
2,00	3362	4747	4877	6132	7647	9162
2,50	3620	5134	5264	6648	8292	9936
3,00	4200	6004	6134	7808	9742	11676
3,50	4704	6760	6890	8816	11002	13188
4,00	5208		7646	9824	12262	

05 Tipo de montaje según medidas y clase • *Configuration according to size and class*
Type de montage selon les mesures et les types
Tipologia di installazione in base a dimensioni e classe di appartenenza

Tabla B • *Table B • Tableau B • Tavola B*

Línea *With Largeur Sporgenza*	3,5	4	4,5	5	5,5	6	6,5	7	7,5	8	8,5	9	9,5
Salida *Projection Projection Sporgenza*	Número de brazos • *Number of arms • Nombre de bras • Numero di bracci*												
	2	2	2	2	3	2	3	2	3	2	3	4	3	4	3	4	3	4	5	3	4	5	3	4	5	3	4	5	6
2,00	B	B	B	B	B	B	B	B	B	B	B	B	B	B	B	B	B	B	B	B	B	B	B	B	B	B	B	B	B
2,50	*	*	B	B	*	B	B	B	B	B	B	B	*	B	B	B	B	B	B	*	B	B	B	B	B	B	B	B	B	B	*
3,00	*	*	B	B	*	B	*	B	*	B	B	B	*	B	*	B	*	B	B	*	B	B	*	B	B	*	B	B	*	*	
3,50	*	*	*	B	*	B	*	B	*	B	*	*	B	*	B	*	B	*	*	B	*	*	B	B	*	B	B	*	*		
4,00	*	*	*	*	*	B	*	B	*	A	*	*	*	*		*	B	*	*	B	*	*	B	*	*	A	*	*	*		

Tabla B • *Table B • Tableau B • Tavola B*

Línea *With Largeur Sporgenza*	10			10,5			11			11,5			12			12,5			13		13,5		14	
Salida *Projection Projection Sporgenza*	Número de brazos • *Number of arms • Nombre de bras • Numero di bracci*																							
	4	5	6	4	5	6	4	5	6	4	5	6	4	5	6	4	5	6	5	6	5	6	5	6
2,00	B	B	B	B	B	B	B	B	B	B	B	B	B	B	B	B	B	B	B	B	B	B	B	B
2,50	B	B	B	B	B	B	B	B	B	B	B	B	B	B	B	B	B	B	B	B	B	B	B	B
3,00	B	B	*	B	B	*	B	B	*	B	B	*	B	B	B	B	B	B	B	B	B	B	B	B
3,50	B	*	*	B	*	*	B	B	*	B	B	*	B	B	*	B	B	*	B	*	B	B	B	B
4,00	B	*	*	*	*	*	B	*	*	B	*	*	B	*	*	A	B	*	B	*	B	*	B	*

A = Clase I • *Class I • Clase I • Classe I*
B = Clase II • *Class II • Clase II • Classe II*
* = No posible • *Not possible • Impossible • Non consentito*

06 Componentes necesarios según instalaciones

Necessary components per configuration
Composants nécessaires selon les installations
Componenti necessari in base al tipo di installazione

	Tabla C • *Table C • Tableau C • Tavola C*					
	Tipo • *Type* *Type • Tipo* 1	Tipo • *Type* *Type • Tipo* 2	Tipo • *Type* *Type • Tipo* 3	Tipo • *Type* *Type • Tipo* 4	Tipo • *Type* *Type • Tipo* 5	Tipo • *Type* *Type • Tipo* 6
Nº brazos • *Arm numbers* *Nombre de bras • Numero bracci*	2	3	3	4	5	6
Juego brazos • *Arm sets* *Jeu bras • Giolo bracci*	1	2	2	2	3	3
Soportes pared[1] • *Wall supports[1]* *Supports mur[1] • Staffe a parete[1]*	6	7	9	8	11	14
Juego soporte eje • *Axis support set* *Jeu support axe • Kit di supporto dell'asse*	1	1	1	1	1	1
Soporte brazo derecho *Right arm support* *Support bras droit* *Soporte brazo derecho*	1	1	2	2	2	3
Soporte brazo izquierdo *Left arm support* *Support bras gauche* *Kit di giunzione per barra quadrata*	1	2	2	2	3	3
Lira[2] • Lira[2] • Lira[2] • Lira[2]	(1)	1	2	1	2	2 ó (3)
Kit empalme barra cuadrada *Square bar joint kit* *Kit raccordement barre carrée* *Kit empalme barra cuadrada*			1	1	1	1
Kit unión tubo Ø85 • *Ø85 tube joint kit* *Kit jointure tube Ø85 • Kit di collegamento tubo Ø85*			1	1	1	1
Nº motores • *motors Number* *Nombre moteurs • Numero motori*	1	1	1	1	1 ó (2)[3]	2
Centralita TANDEM • *TANDEM switchboard* *Capteur TANDEM • Centralina TANDEM*					(1)[3]	1

[1] En caso de montar el toldo a techo, se necesitan el mismo n.º de soportes a techo que soportes a pared.
[1] If you are mounting the awning to the ceiling, the same number of supports are needed for the ceiling as for the wall..
[1] En cas de montage du store au plafond, utiliser le même nombre de supports au plafond que de support au mur.
[1] Se la tenda da sole è montata a soffitto, sarà necessario lo stesso numeri di staffe a soffitto e staffe a parete.

[2] La lira será necesaria cuando la línea sea mayor de 6m.
[2] The central support will be necessary for widths over 6m.
[2] La lyre sera nécessaire lorsque la largeur soit supérieure à 6 m.
[2] Sarà necessario un supporto centrale laddove la linea dovesse essere superiore a 6m.

[3] Ver tabla de motores D, el montaje tipo 5 puede montarse con 1 o 2 motores.
[3] See D motor table, assembly type 5 can be configured with 1 or 2 motors.
[3] Le tableau de moteurs D, le montage de type 5 peut être effectué avec 1 ou 2 moteurs.
[3] Tavola di motori D: il tipo di montaggio 5 può essere installato con 1 o 2 motori.

() = Opcional • *() = Optional • () = Optionnel • () = Opzionale*

07 **Motorización** • *Motorization*
Motorisacion • Motorizzazione

Motor:

CROSS (Serie 45 y 55). Para instalaciones con dos motores, hay que usar motores con maniobra mecánica (Motor GS).

Limitaciones:

Motor CROSS S45 (Max. 50 Nm) Eje Ø85.
Motor CROSS S55 (Max. 120 Nm) Eje Ø85.
Motor 2GS + Centralita Tandem.

Máquina:

GEL 1:11 Cáncamo de 120 80010348. **SOLO PARA MONTAJE TIPO 2:** 2 brazos 6m línea x 3m salida máxima.

Motor:

CROSS (Series 45 and 55). For set-up with two motors, mechanical operation motors must be used (Motor GS).

Limitations:

Motor CROSS S45 (Max. 50 Nm) Ø85 axis.
Motor CROSS S55 (Max. 120 Nm) Ø85 axis.
Motor 2GS + Tandem Switchboard.

Gear:

GEL 1:11 120 eyebolt 80010348. ***ONLY FOR TYPE 2 ASSEMBLY:*** *2 arms maximum 6m width x 3m projection.*

Moteur:

CROSS (séries 45 et 55). Pour des installations à double moteur, utiliser des moteurs à manœuvre mécanique (Moteur GS).

Limitations:

Moteur CROSS S45 (50 Nm max.) Axe Ø85.
Moteur CROSS S55 (120 Nm max.) Axe Ø85.
Moteur 2GS + Capteur Tandem.

Treuil:

GEL 1:11 Vis à œil de 120 80010348. ***UNIQUEMENT POUR MONTAGE DE TYPE 2 :*** *2 bras 6 m largeur x 3 m projection maximale.*

Motore:

CROSS (Serie 45 e 55). Per installazioni a due motori, sarà necessario utilizzare motori ad azionamento meccanico (Motore GS).

Limitazioni:

Motore CROSS S45 (max. 50 Nm) Asse Ø85.
Motore CROSS S55 (Max. 120 Nm) Asse Ø85.
Motore 2GS + Centralino Tandem.

Arganello:

GEL 1:11 Golfare 120 80010348. ***ESCLUSIVAMENTE PER TIPO DI MONTAGGIO 2:*** *2 bracci, 6m di linea per 3m di sporgenza massima.*

	Tabla D • *Table D • Tableau D • Tavola D*					
Salida brazo (mts) *Arm projection (mts)* *Projection bras (mts)* *Larguezza bracci (mts)*	2 Brazos *armr* *Bras* *Bracci*	3 Brazos *armr* *Bras* *Bracci*	3 Brazos *armr* *Bras* *Bracci*	4 Brazos *armr* *Bras* *Bracci*	5 Brazos *armr* *Bras* *Bracci*	6 Brazos *armr* *Bras* *Bracci*
2,00	50 Nm	80 Nm	80 Nm	100 Nm	120 Nm	2 x 80 Nm
2,50						
3,00	80 Nm	100 Nm	100 Nm	120 Nm	2 x 80 Nm	2 x 100 Nm
3,50						
4,00						

Los casquillos eje cuadrado para máquina son:
Para Eje Ø85: (Código 80020088)

Los casquillos punto para motor o máquina son:
Para Eje Ø85: (Código 80020087)

Adaptadores para motores según el eje:
Motor S45 para Eje Ø85: (Código 60070076)
Motor S55 para Eje Ø85: (Código 60070065)

Gear square axis caps:
For Ø85 axis: (Code 80020088)

Motor or gear round caps:
For Ø85 axis: (Code 80020087)

Motor adaptors for each axis:
Motor S45 for Ø85 axis: (Code 60070076)
Motor S55 for Ø85 axis: (Code 60070065)

Les tourillons axe carré pour treuil sont les suivants:
Pour Axe Ø85 : (Code 80020088)

Les tourillons du bras pour moteur ou treuil sont les suivants :
Pour Axe Ø85 : (Code 80020087)

Adaptateurs pour moteurs selon l'axe :
Moteur S45 pour Axe Ø85 : (Code 60070076)
Moteur S55 pour Axe Ø85 : (Code 60070065)

Le boccole quadrate per l'arganello:
Per asse Ø85: (Codice 80020088)

Le boccole di punta per motore o arganello:
Per asse Ø85: (Codice 80020087)

Adattatori per motori in base all'asse:
Motore S45 per asse Ø85: (Codice 60070076)
Motore S55 per asse Ø85: (Codice 60070065)

08 Posición de soportes según instalación • *Necessary components per configuration*
Position des supports selon l'installation
Posizione dei supporti in base al tipo di installazione

Leyenda • *Legend* • *Légende* • *Legenda*:

SE = Soporte eje • *Axis Sopport* • *Support axe* • *Supporto asse*
SP = Soporte pared • *Wall support* • *Support mur* • *Supporto muro*
BN = Barra normalizada de 50x50x3 mm • *Standard 50x50x3mm profile*
Barre normalisée de 50 x 50 x 3 mm • *Barra standard, 50x50x3 mm*
TE = Tubo de enrolle • *Canvas tube* • *Tube d'enroulement* • *Tubo a rulli*
SB = Soporte brazo • *Arm Support* • *Support bras* • *Supporto braccio*
LL = Lira lona • *Canvas central support* • *Lyre toile* • *Telo supporto centrale*
L = Línea • *Width* • *Largeur* • *Larghezza*
LT = Longitud tubo enrolle • *Canvas tube length* • *Longueur tube d'enroulement* • *Lunghezza tubo laminato*
LB = Longitud barra cuadrada normalizada de 50x50x3mm
Standard 50x50x3mm square bar length
Longueur barre carrée normalisée de 50 x 50 x 3 mm
Barra quadrata standard, lunghezza 50x50x3mm
BC = Longitud barra de carga • *Charge profile length* • *Longueur barre de charge* • *Lunghezza barra di carico*

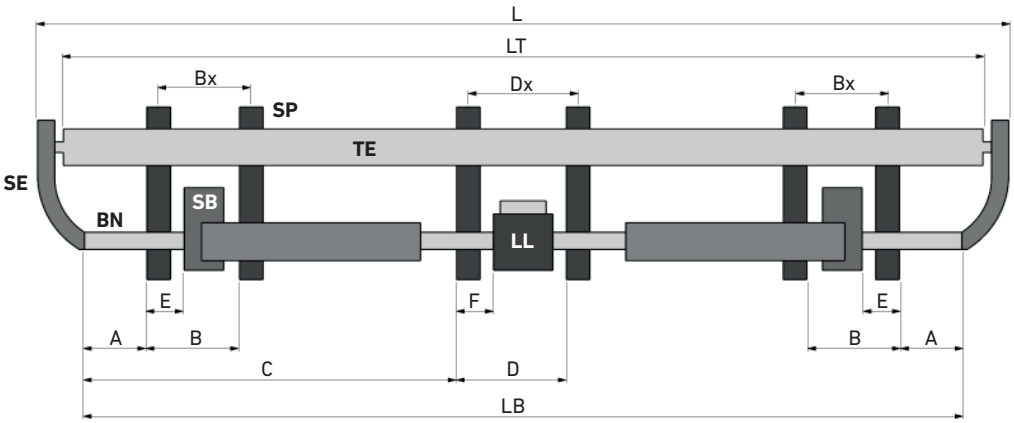

Tipo 1 • *Type 1* • *Type 1* • *Tipo 1*
Instalación de 1 brazo izquierdo más 1 derecho • *Configuration with 1 left arm and 1 right arm*
Installation d'1 bras gauche et 1 bras droit • *Installazione di 1 braccio sinistro più 1 braccio destro*

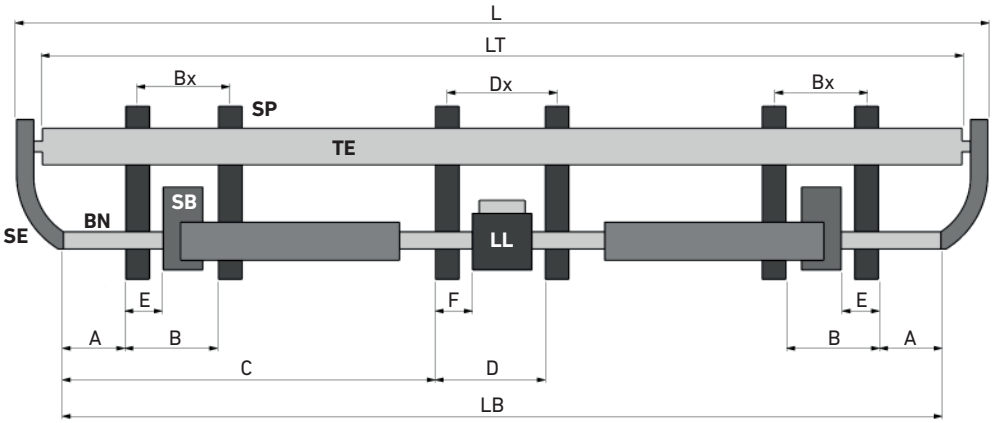

Tabla E • *Table E* • *Tableau E* • *Tavola E*

Salida brazo (mts) *Arm projection (mts)* *Projection bras (mts)* *Larguezza braccio (mts)*	Distancias mínimas • *Minimum distances* *Distances minimales* • *Distanze minime*						
	A	B	C	D	E	F	L
2,00	**140**	174	1435	220	88	76	3362
2,50			1564				3620
3,00			1854				4200
3,50			2106				4704
4,00			2358				5208

Tabla F • *Table F* • *Tableau F* • *Tavola F*

Salida brazo (mts) *Arm projection (mts)* *Projection bras (mts)* *Larguezza braccio (mts)*	A Máxima *Maximum* *Maximum* *Massima*	Distancias mínimas • *Minimum distances* *Distances minimales* • *Distanze minime*					
		B	C	D	E	F	L
2,00	**300**	174	1595	220	88	76	3682
2,50			1724				3940
3,00			2014				4520
3,50			2266				5024
4,00			2518				5528

Tipo 2 • *Type 2 • Type 2 • Tipo 2*
Instalación de 2 brazos izquierdos más 1 derecho • *Configuration with 2 left arm and 1 right arm*
Installation d'2 bras gauche et 1 bras droit • Installazione di 2 bracci sinistro più 1 braccio destro

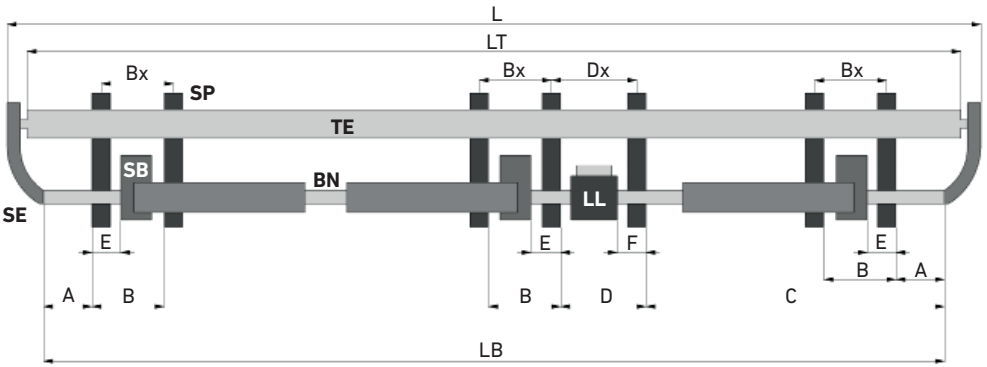

Tabla G • *Table G • Tableau G • Tavola G*

Salida brazo (mts) *Arm projection (mts) Projection bras (mts) Larguezza braccio (mts)*	Distancias mínimas • *Minimum distances Distances minimales • Distanze minime*						
	A	B	C	D	E	F	L
2,00	**140**	174	1435	220	88	76	4747
2,50			1564				5134
3,00			1854				6004
3,50			2106				6760

Tabla H • *Table H • Tableau H • Tavola H*

Salida brazo (mts) *Arm projection (mts) Projection bras (mts) Larguezza braccio (mts)*	A Máxima *Maximum Maximum Massima*	Distancias mínimas • *Minimum distances Distances minimales • Distanze minime*					
		B	C	D	E	F	L
2,00	**300**	174	1595	220	88	76	5067
2,50			1724				5454
3,00			2014				6324
3,50			2266				7080

Monobloc

Tipo 3 • *Tipo 3 • Tipo 3 • Tipo 3*
Instalación de 2 brazos izquierdos más 1 derecho • *Configuration with 2 left arm and 1 right arm*
Installation d'2 bras gauche et 1 bras droit • Installazione di 2 bracci sinistro più 1 braccio destro

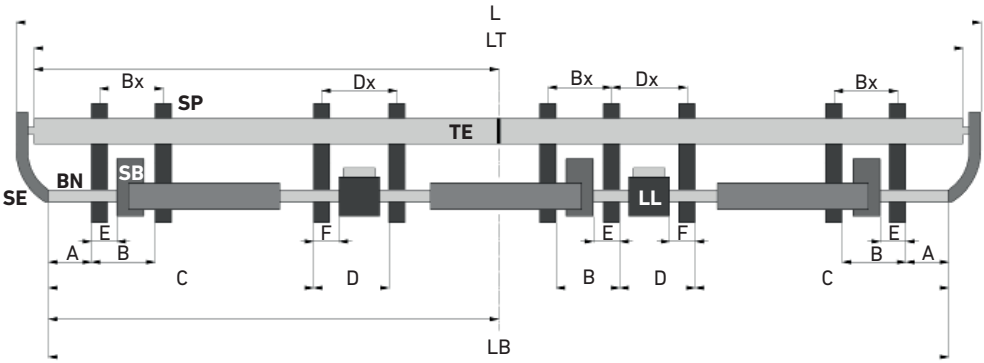

Tabla E • *Table E • Tableau E • Tavola E*

Salida brazo (mts) *Arm projection (mts) Projection bras (mts) Larguezza braccio (mts)*	*Distancias mínimas • Minimum distances Distances minimales • Distanze minime*						
	A	B	C	D	E	F	L
2,00	**140**	174	1435	220	88	76	4877
2,50			1564				5264
3,00			1854				6134
3,50			2106				6890
4,00			2358				7646

Tabla F • *Table F • Tableau F • Tavola F*

Salida brazo (mts) *Arm projection (mts) Projection bras (mts) Larguezza braccio (mts)*	A Máxima *Maximum Maximum Massima*	*Distancias mínimas • Minimum distances Distances minimales • Distanze minime*					
		B	C	D	E	F	L
2,00	**300**	174	1595	220	88	76	5197
2,50			1724				5584
3,00			2014				6454
3,50			2266				7210
4,00			2518				7966

Tipo 4 • *Tipo 4 • Tipo 4 • Tipo 4*
Instalación de 2 brazos izquierdos más 2 derechos • *Configuration with 2 left arm and 2 right arm*
Installation d'2 bras gauche et 2 bras droit • Installazione di 2 bracci sinistro più 2 bracci destro

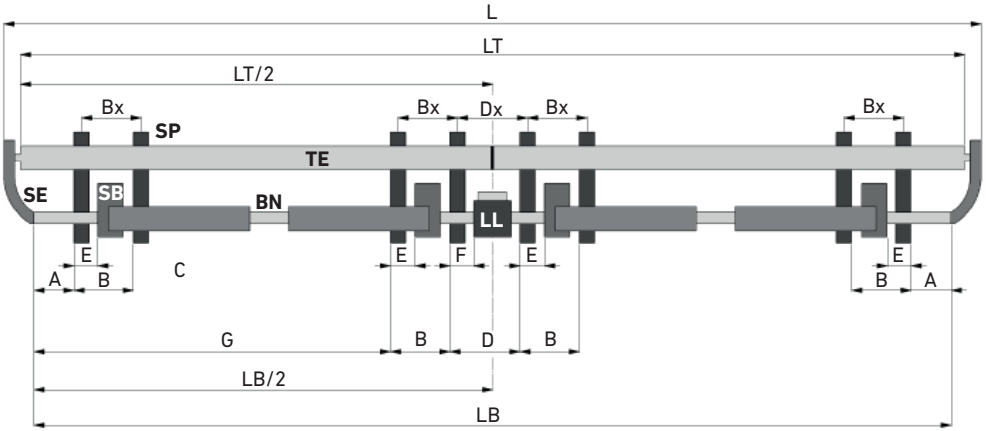

Tabla K • *Table K • Tableau K • Tavola K*

Salida brazo (mts) *Arm projection (mts) Projection bras (mts) Larguezza braccio (mts)*	*Distancias mínimas • Minimum distances Distances minimales • Distanze minime*						
	A	B	D	E	F	G	L
	140	174	220	88	76	2646	6132
2,50						2904	6648
3,00						3484	7808
3,50						3988	8816
4,00						4492	9824

Tabla L • *Table L • Tableau L • Tavola L*

Salida brazo (mts) *Arm projection (mts) Projection bras (mts) Larguezza braccio (mts)*	A Máxima *Maximum Maximum Massima*	*Distancias mínimas • Minimum distances Distances minimales • Distanze minime*					
		B	C	D	E	F	L
	300	174	220	88	76	2806	6452
2,50						3064	6968
3,00						3644	8128
3,50						4148	9136
4,00						4652	10144

Tipo 5 • *Tipo 5 • Tipo 5 • Tipo 5*
Instalación de 3 brazos izquierdos más 2 derechos • *Configuration with 3 left arm and 2 right arm*
Installation d'3 bras gauche et 2 bras droit • Installazione di 3 bracci sinistro più 2 bracci destro

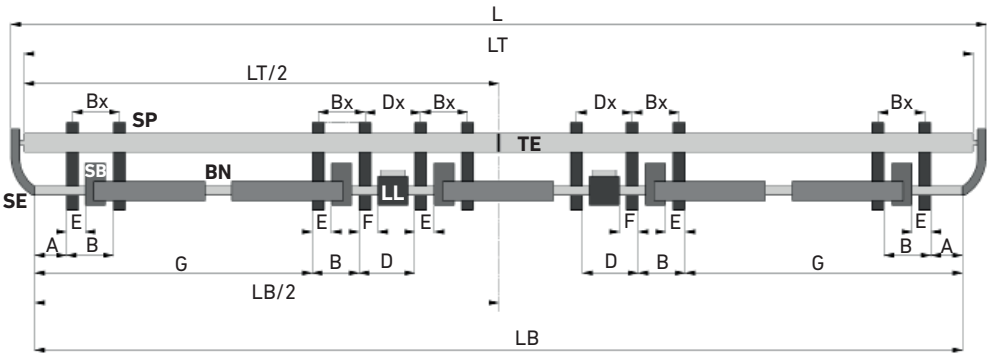

Salida brazo (mts) *Arm projection (mts) Projection bras (mts) Larguezza braccio (mts)*	Tabla M • *Table M • Tableau M • Tavola M* — *Distancias mínimas • Minimum distances Distances minimales • Distanze minime*						
	A	B	D	E	F	G	L
2,00	**140**	174	220	88	76	2646	7647
2,50						2904	8292
3,00						3484	9742
3,50						3988	11002
4,00						4492	12262

Salida brazo (mts) *Arm projection (mts) Projection bras (mts) Larguezza braccio (mts)*	A Máxima *Maximum Maximum Massima*	Tabla N • *Table N • Tableau N • Tavola N* — *Distancias mínimas • Minimum distances Distances minimales • Distanze minime*					
		B	C	D	E	F	L
2,00	**300**	174	220	88	76	2806	7967
2,50						3064	8612
3,00						3644	10062
3,50						4148	11322
4,00						4652	12582

Tipo 6 • *Tipo 6 • Tipo 6 • Tipo 6*
Instalación de 3 brazos izquierdos más 3 derechos • *Configuration with 3 left arm and 3 right arm*
Installation d'3 bras gauche et 3 bras droit • Installazione di 3 bracci sinistro più 3 bracci destro

E En el montaje tipo 6, montar solo 2 liras. En caso de que se necesite, se puede montar una tercera lira en el centro del toldo. La distancia entre los 2 soportes centrales es la correcta para que se pueda añadir una tercera lira a posteriori.

GB *On type 6 configuration, assemble only 2 central supports. If needed, mount a third central support in the centre of the awning. The distance between the two central supports is appropriate to add a third on after.*

F *Dans le montage de type 6, monter uniquement 2 lyres. Si besoin, monter une troisième lyre au centre du store. La distance entre les 2 supports centraux est la bonne pour qu'une troisième lyre puisse être ajoutée plus tard.*

I *In fase di montaggio del tipo 6, montare solo 2 supporti centrali. Se necessario, un terzo supporto può essere installato al centro della tenda. La distanza tra i 2 supporti centrali dovrà essere tale da consentire l'inserimento di un terzo supporto centrale successivamente.*

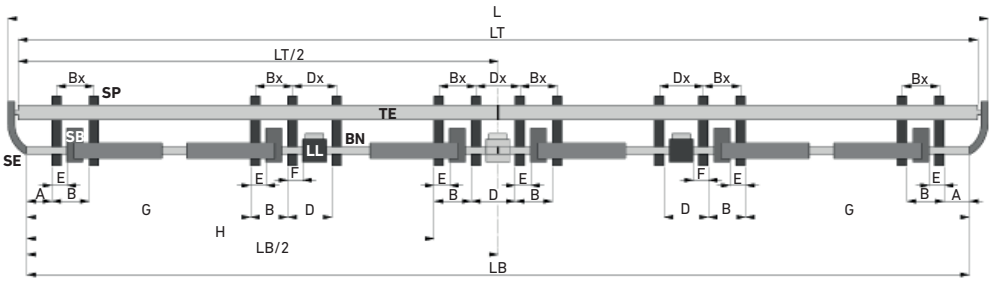

Tabla O • *Table O • Tableau O • Tavola O*

Salida brazo (mts) *Arm projection (mts) Projection bras (mts) Larguezza braccio (mts)*	Distancias mínimas • *Minimum distances Distances minimales • Distanze minime*							
	A	B	D	E	F	G	H	L
2,00	**140**	174	220	88	76	2646	4161	9162
2,50						2904	4548	9936
3,00						3484	5418	11676
3,50						3988	6174	13188

Tabla P • *Table P • Tableau P • Tavola P*

Salida brazo (mts) *Arm projection (mts) Projection bras (mts) Larguezza braccio (mts)*	A Máxima *Maximum Maximum Massima*	Distancias mínimas • *Minimum distances Distances minimales • Distanze minime*						
		B	C	D	E	F	H	L
2,00	**300**	174	220	88	76	2806	4321	9482
2,50						3064	4708	10256
3,00						3644	5578	11996
3,50						4148	6334	13508

09 Descuentos de perfiles • *Allowances for profils*
Réductions pour profils • Tolleranze de profili

Tabla Q • *Table Q • Tableau Q • Tavola Q*

	Perfil • *Profile Profil • Profilo* 50x50x3	Tubo • *Tubo • Tubo • Tubo* Ø85			Barra de carga *Charge bar Barre de charge Barra di carico*	Lona *Canvas Toile Tela*
		1 Motor • *Motor Moteur • Motore*	2 Motores • *Motors Moteurs • Motori*	Máquina *Gear Treuil Arganello*		
Tipo • *Type Type • Tipo* 1	LB=L-210	LT=L-H-77		LT=L-M-77	BC=LT-3	LN=LT-9
Tipo • *Type Type • Tipo* 2						
Tipo • *Type Type • Tipo* 3	LB=(L-210)/2	LT=(L-H-77)/2			BC=(LT-3)/2	
Tipo • *Type Type • Tipo* 4						
Tipo • *Type Type • Tipo* 5			LT=(L-(Hx2)-63)/2			
Tipo • *Type Type • Tipo* 6						

Cota H para calcular descuentos con motores más adaptadores Cross ó máquina más casquillo
H dimension to calculate dimensions with motor + Cross adaptors or gear + bearing
Côte H pour calculer des réductions pour des moteurs et adaptateurs Cross ou un treuil et un tourillon
Valore H per calcolare le misure con motori più adattatori trasversali o arganello più boccola

Código adaptador/casquillo *Adaptor/Bearing code Code adaptateur/tourillon Codice adattatore/boccola*	Motor/Máquina • *Motor/Gear Moteur/Treuil • Motore/Arganello*	Eje • Axis Axe • Asse	H / M
60070076	S45	Ø85	21
60070065	S55		
80020088	Gel 1:11 cancamo 120 • *Gel 1:11 eye 120 Gel 1:11 anneau 120 • Gel 1:11 occhiolo 120*		44

Lona • *Canvas Toile • Telo*

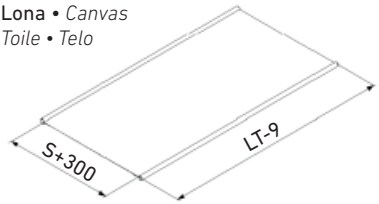

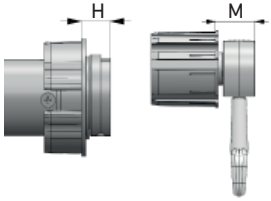

10 Montaje • *Assembly • Montage • Montaggio*

E Herramientas necesarias para el montaje:
Llaves Allen del nº 3, 4, 5, 6 y 8.
Destornillador Philips.
Maza de plástico.
Cinta métrica.
Llave fija del nº 13 y 19.
Carraca más prolongador más vaso 17

GB *Tools required for assembly:*
No. 3, 4, 5, 6 and 8 Allen keys.
Phillips screwdriver.
Plastic mallet.
Measuring tape.
No. 13 and 19 open wrench.
No. 17 ratchet wrench with extender

F *Outils nécessaires au montage:*
Clés Allen nº 3, 4, 5, 6 et 8.
Tournevis Phillips.
Massue en plastique.
Mètre à ruban.
Clé fixe nº 13 et 19.
Cliquet, prolongateur et douille nº 17

I *Attrezzatura necessaria per il montaggio:*
Chiavi a brugola n. 3, 4, 5, 6 e 8.
Trapano a croce.
Martello in plastica.
Metro a nastro.
Chiavi piatte 13 e 19.
Cilindretto più prolunga più chiave a tubo 17

Paso 1. Cortar los perfiles como se indica en la tabla Q. (E)

Step 1. *Cut the profiles as indicated in Table Q.* (GB)

1. *Couper les profils tel qu'indiqué dans le tableau Q.* (F)

Fase 1. *Tagliare i profili come indicato nella tabella Q.* (I)

Paso 2. Introducir la lona en el tubo de enrolle. Seguidamente introducir por un extremo el casquillo 80020087 y la bocola 80080190. (E)

Step 2. *Insert the canvas in the canvas tube. Then introduce bearing 80020087 and bocola 80080190 on one side.* (GB)

2. *Introduire la toile à l'intérieur du tube d'enroulement. Ensuite, introduire le tourillon 80020087 et la bague 80080190 à travers une extrémité.* (F)

Fase 2. *Inserire il telone nel tubo a rulli. Dopodiché, inserire la boccola 80020087 e il manicotto 80080190 ad un'estremità.* (I)

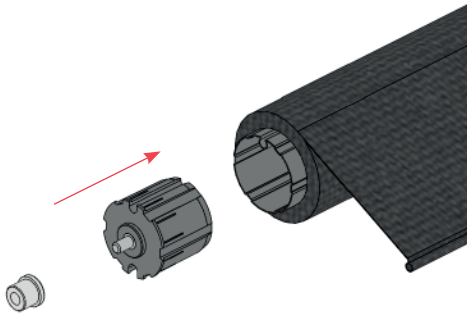

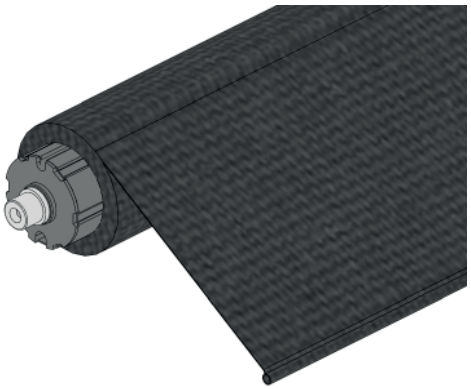

Paso 3. Montar corona y motor (Versión motor) o casquillo (Versión con máquina) en el extremo opuesto del eje de Ø85:

Step 3. *Mounting the adapter and motor (motor version) or bearing (gear version) on the opposite side of the Ø85 axis:*

3. *Monter la capsule et le moteur (Version moteur) ou le tourillon (Version avec treuil) dans l'extrémité opposée de l'axe de Ø85:*

Fase 3. *Montare la corona e il motore (versione motore) o il manicotto (versione arganello) sull'estremità opposta dell'asse Ø85:*

Versión motor:

Introducir por el extremo opuesto el adaptador de motor para eje de Ø85 60070076 o 60070065 y el motor.

Motor version:

Insert the motor adaptor for Ø85 axis 60070076 or 60070065 and the motor on the opposite side.

Version moteur:

Introduire à travers l'extrémité opposée l'adaptateur du moteur pour l'axe de Ø85 60070076 ou de 60070065 et le moteur.

Versione motore:

Inserire all'estremità opposta l'adattatore motore per l'asse Ø85 60070076 o 60070065 e il motore.

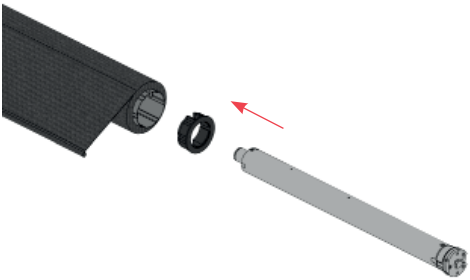

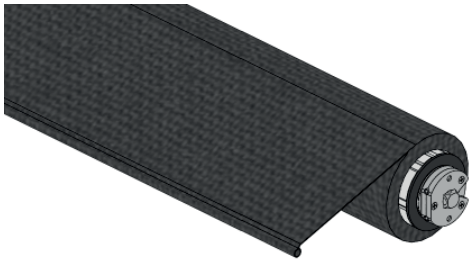

Versión máquina:

Introducir por el extremo libre el casquillo de espiga cuadrada 80020088.

Gear version:

Insert the square pivot bearing 80020088 on the free side.

Version treuil:

Introduire par l'extrémité libre le tourillon au mâle carré 80020088.

Versione arganello:

Inserire la boccola quadrata 80020088 all'estremità libera.

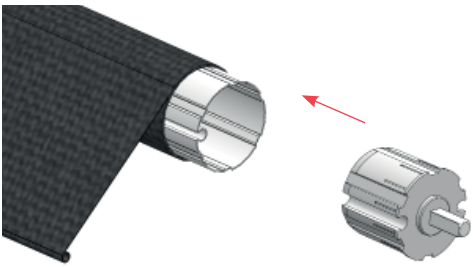

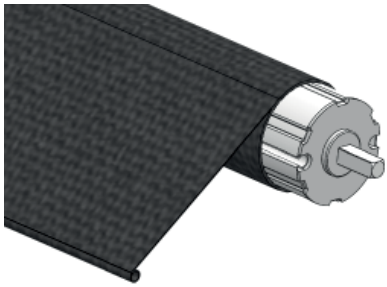

Paso 4. Montar barra de carga y faldilla:
E
Introducir la barra de carga en la lona. En caso de que se monte faldilla, introducir esta también en la barra de carga. Para la fijación de las lonas a la barra de carga se emplean unos tacos de Nylon S7 y tornillos DIN7982 4,2x38. Introducir tacos, tornillos y apretar utilizando un destornillador Phillips.

Step 4. *Assembling the charge profile and flap:*
GB
Introduce the charge profile on the canvas. If mounting the flap, place it also on the charge profile. To fasten the canvas to the charge profile, use S7 Nylon plugs and DIN7982 4.2x38 screws. Insert plugs and screws, and tighten with a Phillips screwdriver.

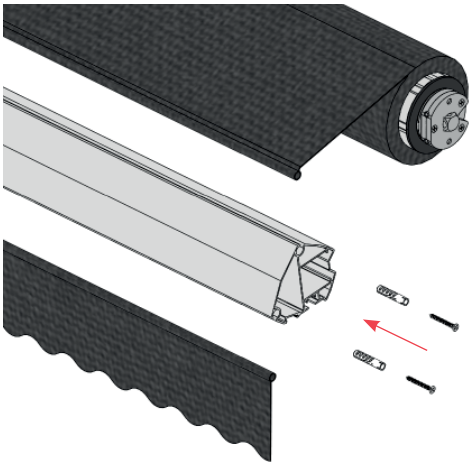

F
Introduire la barre de charge à l'intérieur de la toile. En cas de montage du lambrequin, introduire ce dernier aussi dans la barre de charge. Pour fixer les toiles à la barre de charge, employer des taquets de Nylon S7 et des vis DIN 7982 4,2 x 38. Introduire les taquets et les vis, puis serrer à l'aide d'un tournevis Phillips.

Fase 4. *Montare la barra di carico e la flangia:*
I
Inserire la barra di carico nel telo. In caso di installazione della flangia, inserirla anche nella barra di carico. Per fissare i teli alla barra di carico, utilizzare tappi in nylon S7 e viti DIN7982 4,2x38. Inserire i tappi e le viti e serrare con un trapano a croce.

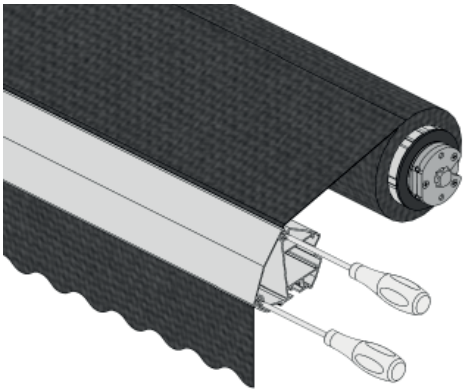

Paso 5. Montar las bridas de las regletas brazos:
E
Introducir por un extremo de la barra de carga tantas bridas como brazos se vayan a montar.

Step 5. *Assembling the arm connector flanges:*
GB
Introduce on one side of the charge profile as many flanges as arms will be assembled.

5. *Monter les brides des blocs de connexion bras:*
F
Introduire par une extrémité de la barre de charge autant de brides que de bras à monter.

Fase 5. *Montare le fasce delle guide di connessione dei bracci:*
I
Inserire tante flange quante sono le braccia ad un'estremità della barra di carico.

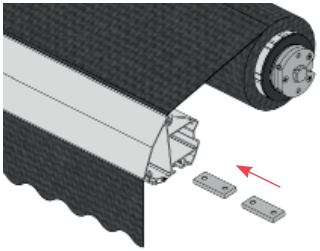

Paso 6. E

Montar tapas barra de carga:
Introducir 1 tuerca cuadrada DIN557 M6 por la ranura para bridas de la barra de carga, seguidamente situar la tapa de forma que haga tope con el extremo de la barra, a continuación pasar el prisionero DIN913 M6x12 por el orificio del saliente de la tapa y hacer que rosque en la tuerca cuadrada DIN557 M6 que se ha situado en la ranura de la barra. Finalmente utilizar una llave Allen de 3 para apretar el prisionero y hacer que la tapa quede fija.

Step 6. GB

Assembling the charge profile covers:
Insert 1 DIN557 M6 square nut on the flange groove of the charge profile. Then, place the cap so that it acts as a stopper on the profile end. Send the DIN913 M6x12 stud bolt through the outgoing hole of the cover and have it thread on the DIN557 M6 square nut placed on the profile groove. Lastly, use a no. 3 Allen key to tighten the stud bolt and fasten the cover.

6. F

Monter couvercles barre de charge:
Introduire 1 écrou carré DIN 557 M6 par la rainure pour les brides de la barre de charge, puis placer le couvercle pour bloquer l'extrémité de la barre. Ensuite, passer la vis pointeau DIN 913 M6 x 12 par le trou et la visser dans l'écrou carré DIN 557 M6 placé dans la rainure de la barre. En dernier lieu, utiliser une clé Allen n° 3 pour serrer la vis pointeau et pour fixer le couvercle.

Fase 6. I

Installare le coperture della barra di carico:
Inserire 1 dado quadrato DIN557 M6 nella scanalatura della flangia della barra di carico, dopodiché posizionare il coperchio affinché si unisca all'estremità della barra; quindi far passare la vite di arresto DIN913 M6x12 attraverso il foro nello sbalzo del coperchio e inserirla nel dado quadrato DIN557 M6 nella scanalatura della barra. Infine, con una chiave a 3 serrare il coperchio e fissarlo bene.

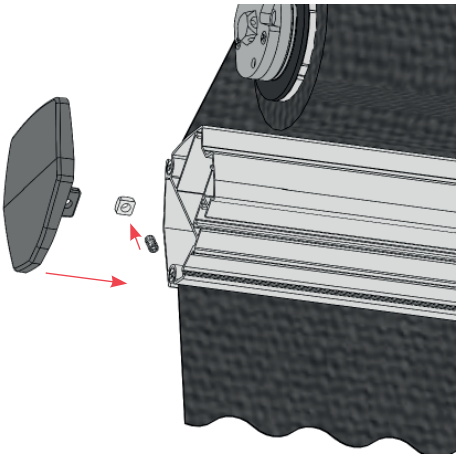

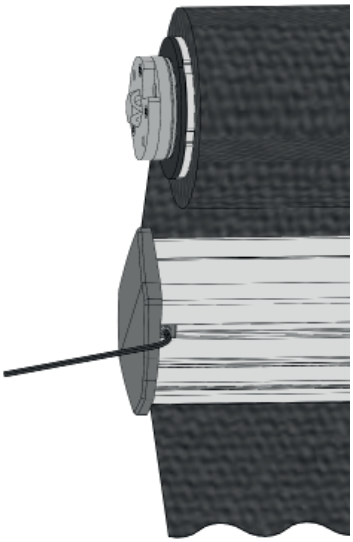

Repetir esta operación con la otra tapa en el extremo opuesto de la barra de carga.

Repeat this operation with the cover on the other side of the charge profile.

Répéter cette opération avec l'autre couvercle dans l'extrémité opposée de la barre de charge.

Ripetere l'operazione con l'altra copertura all'estremità opposta della barra di carico.

Paso 7. **Empalme intermedio barra de carga:**
E **Cuando se tengan que empalmar 2 barras de carga utilizar el kit de empalme con código 80082098.**
Introducir la mitad de la barra cuadrada dentro de una barra de carga.

Step 7. *Connecting the charge profile in the middle:*
GB *When two charge profiles need to be connected, use the connection kit with code 80082098.*
Insert half of the square bar into one of the charge profiles.

7. *Raccordement moyen barre de charge:*
F *Pour raccorder 2 barres de charge, utiliser le kit de raccordement au code 80082098.*
Introduire la moitié de la barre de charge à l'intérieur d'une barre de charge.

Fase 7. *Giuntura intermedia barra di carico:*
I *Per congiungere 2 barre di carico, utilizzare il kit di giunzione codice 80082098.*
Inserire metà della barra quadrata in una barra di carico.

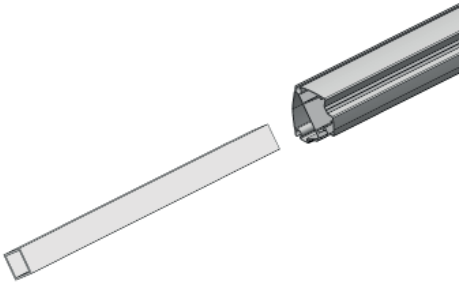

Paso 8. **Unir ambas barras con 3 tornillos DIN 7504-N 3,5x9,5. Situar los tornillos a las distancias que especifica la siguiente imagen.**

Step 8. *Join both bars with three DIN 7504-N 3.5x9.5 screws. Place the screws at the distances specified by the following image.*

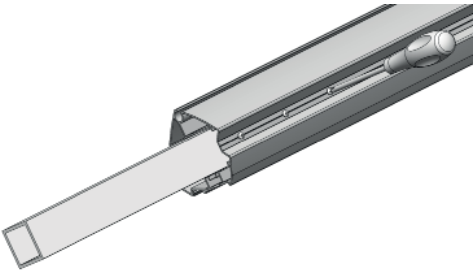

8. *Joindre les deux barres à l'aide de 3 vis DIN 7504-N 3,5 x 9,5. Placer les vis à la distance spécifiée sur l'image qui suit.*

Fase 8. *Unire le due barre con 3 viti DIN 7504-N 3,5x9,5. Posizionare le viti alle distanze indicate come in figura.*

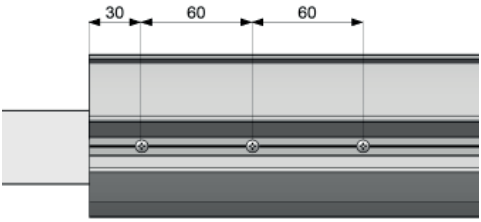

Paso 9. Introducir la tapa de empalme de la barra de carga. Meter la otra barra de carga hasta que haga tope con la tapa de empalme y fijar ambas utilizando otros 3 tornillos DIN 7504-N 3,5x9,5. Respetar la posición especificada anteriormente de estos.

Step 9. *Insert the connection cover on the charge profile. Introduce the other charge profile until it contacts with the connection cover and fasten both with three DIN 7504-N 3.5x9.5 screws. Use the positions specified before for the screws.*

9. *Introduire le couvercle de raccordement de la barre de charge. Introduire l'autre barre de charge jusqu'à la bloquer avec le couvercle de raccordement, puis fixer à l'aide de 3 autres vis DIN 7504-N 3,5 x 9,5. Respecter la position de ces dernières spécifiée au préalable.*

Fase 9. *Inserire la copertura di giunzione della barra di carico. Inserire l'altra barra di carico fino ad incontrare il coperchio della giunzione e fissarle entrambe con altre 3 viti DIN 7504-N 3,5x9,5. Attenersi alla posizione precedentemente indicata.*

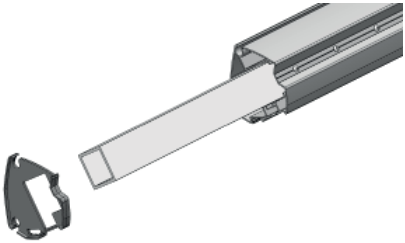

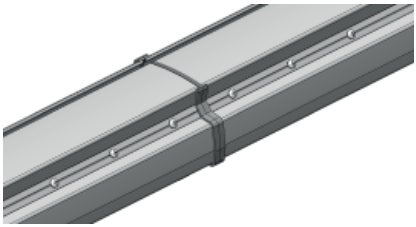

Paso 10. En caso de que se tengan que empalmar 2 tubos de Ø85, introducir la mitad de la unión dentro de uno de los tubos de Ø85. Fijar la unión a el eje de Ø85 con doce tornillos de rosca chapa DIN 7504-N 3,5x9,5, tornillos auto-taladrantes, colocados en la ranura para que las cabezas de los mismos sobresalgan lo mínimo posible del perímetro exterior del tubo.

Step 10. *If you need to connect two Ø85 tubes, insert half of the joint into one of the Ø85 tubes. Fix the Ø85 axis to the joint with twelve DIN 7504-N 3.5x9.5 self-drilling screws placed in the grooves so that the heads stick out as less as possible from the exterior of the tube.*

10. *Pour raccorder 2 tubes de Ø85, introduire la moitié de la jointure dans l'un des tubes de Ø85. Fixer la jointure de Ø85 à l'aide de douze vis à tôle DIN 7504-N 3,5 x 9,5, de vis auto-perceuses placées sur la rainure pour que les têtes de ces dernières saillissent au minimum du périmètre extérieur du tube.*

Fase 10. *Per unire 2 tubi Ø85, inserire metà dell'articolazione in uno dei tubi Ø85. Fissare il collegamento all'asse Ø85 con dodici viti autofilettanti DIN 7504-N 3,5x9,5 e viti auto-perforanti poste nella scanalatura in modo che le teste abbiano una sporgenza quanto minore possibile dal perimetro esterno del tubo.*

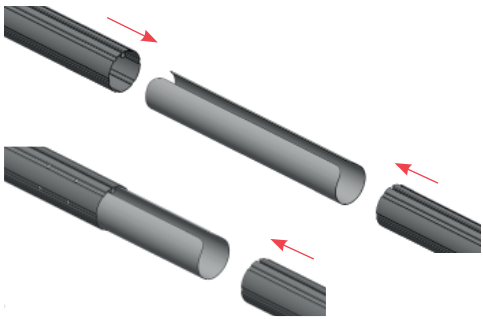

Paso 11. Acoplar a la unión el segundo eje de Ø85. Fijar a la unión el segundo tubo de Ø85 con 12 tornillos de rosca chapa DIN 7504-N 3,5x9,5, colocados en la ranura para que las cabezas de los mismos sobresalgan lo mínimo posible del perímetro exterior del tubo.

Step 11. *Attach the second Ø85 axis to the joint. Fix the second Ø85 axis to the joint with twelve DIN 7504-N 3.5x9.5 self-drilling screws placed in the grooves so that the heads stick out as less as possible from the exterior of the tube.*

11. *Attacher le deuxième axe de Ø85 à la jointure. Fixer à la jointure le deuxième tube de Ø85 à l'aide de 12 vis à tôle DIN 12-N 7504,5 x 9,5 placées sur la rainures pour que les têtes de ces dernières saillissent au minimum du périmètre extérieur du tube.*

Fase 11. *Unire il secondo asse di Ø85 al giunto. Fissare il secondo tubo Ø85 al giunto con 12 viti autofilettanti DIN 7504-N 3,5x9,5 poste nella scanalatura in modo che le teste abbiano una sporgenza quanto minore possibile dal perimetro esterno del tubo.*

Paso 12. Los tornillos rosca chapa DIN 7504-N 3,5x9,5 deben colocarse a las distancias que se especifican a continuación, estas medidas deben respetarse para que la cabeza de los tornillos no dañe la lona y la banda de la lira.

Step 12. *The DIN 7504-N 3.5x9.5 self-drilling screws must be placed at the distances specified below. Please, respect these measures so that the screw heads do not damage the canvas or the central support band.*

12. *Les vis à tôle DIN 7504-N 3,5 x 9,5 doivent être placées aux distances spécifiées ci-dessous. Ces mesures doivent être respectées pour que la tête des vis n'endommage pas la toile et la bande de la lyre.*

Fase 12. *Le viti DIN 7504-N 3,5x9,5 devono essere posizionate alle distanze indicate di seguito; tali misure dovranno essere rispettate affinché la testa delle viti non vada a danneggiare il telo e la banda del supporto centrale.*

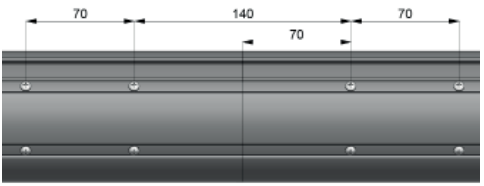

Paso 13. Montar Soportes a pared (con o sin tejadillo):

E Situar y fijar los soportes a pared en la pared donde se desea colocar el toldo. Utilizar un anclaje adecuado según el tipo de material de la pared (Hormigón, ladrillo o madera). Situarlos a las distancias indicadas en las tablas de posición de soportes (páginas 8-14) en función del tipo de instalación que se va a realizar.

Step 13. *Assembling wall supports (with or without coverboard):*

GB *Place and fasten the wall supports on the wall you wish to mount the awning. Use the appropriate anchors depending on the wall material (concrete, brick or wood). Place them at the distances indicated in the support placement tables (pages 8-14) depending on the configuration intended.*

13. *Monter Supports au mur (avec ou sans auvent):*

F *Placer et fixer les supports au mur, à l'endroit où sera placé le store. Utiliser un ancrage adéquat selon le type de matériau du mur (ciment, brique ou bois). Les placer aux distances indiquées sur les tableaux de position des supports (pages 8-14) en fonction du type de la future installation.*

Fase 13. *Montaggio supporti a parete (con o senza tettino):*

I *Posizionare e fissare le staffe a parete sul muro dove si desidera posizionare la tenda da sole. Utilizzare un ancoraggio adatto a seconda del tipo di materiale della parete (calcestruzzo, mattoni o legno). Posizionarle alle distanze indicate nelle tabelle sulle posizioni delle staffe (pagg. 8-14) a seconda del tipo di installazione da eseguire.*

Paso 14. En caso de que se desee montar tejadillo en el toldo, se tiene que ensamblar el conjunto de tejadillo + tapas tejadillo + soportes tejadillo, dejando los soportes tejadillo sin apretar al máximo con el tejadillo para que se puedan mover y permitir cierta regulación que facilite el encaje correcto sobre los soportes a pared.

Step 14. *If you wish to assemble a coverboard on the awning, the set of coverboard + coverboard covers + coverboard supports must be assembled, leaving the coverboard supports slightly loose on the coverboard so they can be moved and regulated to correctly fit on the wall supports.*

14. *En cas de montage d'un auvent au store, assembler l'ensemble auvent + couvercle auvent + supports auvent, en laissant les supports auvent sans serrer au maximum pour qu'ils puissent pivoter et permettre un certain réglage permettant une bonne intégration avec les supports mur.*

Fase 14. *Se si desidera montare la tettoia sulla tenda da sole, sarà necessario montare il set di tettino + coperture + coperture + supporti per tettino, lasciando i supporti lenti il più possibile in modo che possano muoversi e consentire una regolazione idonea al corretto montaggio sui supporti a parete.*

Paso 15. (E) Finalmente situar el conjunto del tejadillo sobre los soportes a pared, mover los soportes tejadillo de forma que encajen correctamente sobre los soportes pared. Apretar el prisionero DIN914 M8x14 con una llave Allen de 4 para fijar los soportes tejadillo a los soportes pared. Mover el tejadillo lateralmente hasta tenerlo en una posición en la que las tapas del tejadillo queden equidistantemente situadas respecto a los soportes pared. Apretar con una llave de 13 los tornillos DIN933 M8x25 que fijan el tejadillo al soporte teiadillo.

Step 15. (GB) *Lastly, place the coverboard set on the wall supports and move the coverboard supports so that they fit perfectly on the wall supports. Fasten the DIN914 M8x14 stud bolt with a no. 4 Allen key to fix the coverboard supports to the wall supports. Move the coverboard sideways so that its covers are at the same distance from the wall supports. Fasten the DIN933 M8x25 screws fixing the coverboard to the coverboard supports with a no. 13 wrench.*

15. (F) *Enfin, placer l'ensemble de l'auvent sur les supports du mur, puis pivoter les supports auvent pour qu'ils s'intègrent bien aux supports mur. Serrer la vis pointeau DIN 914 M 8 x 14 à l'aide d'une clé Allen n° 4 pour fixer les supports auvent aux supports mur. Pivoter l'auvent latéralement jusqu'à ce qu'il se trouve dans une position où les couvercles de l'auvent soient placés de manière équidistante aux supports mur. Serrer à l'aide d'une clé Allen n° 13 les vis DIN 933 M 8x25 en fixant l'auvent au support auvent.*

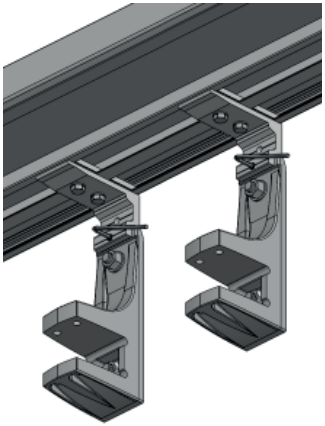

Fase 15. (I) *Infine, posizionare l'unità tettino sulle staffe da parete e spostare le staffe del tettino di modo che si adattino correttamente alle staffe da parete. Serrare la vite di fissaggio DIN914 M8x14 con una chiave a brugola da 4 per fissare i supporti del tettino ai supporti a parete. Spostare lateralmente il tettino fino a raggiungere una posizione in cui le coperture sono equidistanti dalle staffe a parete. Utilizzare una chiave da 13 mm per stringere le viti DIN933 M8x25 che fissano il tettino al supporto relativo.*

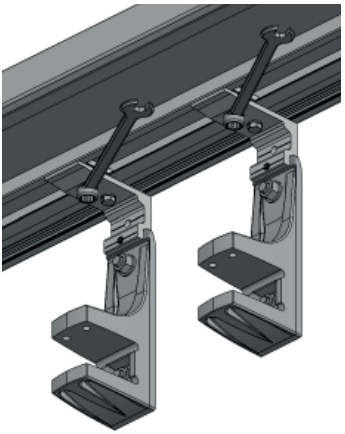

Paso 16. Montar Soportes a techo:

E Juntar el soporte a pared con el soporte a techo, uniéndose ambos con tornillos DIN931 M10x35, arandelas DIN125 M10 y tuercas DIN985 M10, apretar todo con carraca, prolongador y vaso de 17 o llave de 17.

Step 16. *Assembling the ceiling supports:*

GB *Join the wall support and the ceiling support with DIN931 M10x35 screws, DIN125 M10 washers and DIN985 M10 nuts. Tighten all with a no. 17 ratchet wrench with extender or a no. 17 wrench.*

16. *Monter les Supports au plafond:*

F *Joindre le support mur au support plafond à l'aide d'une vis DIN 931 M10x35, des rondelles DIN 125 M10 et des écrous DIN 985 M10. Serrer le tout avec le cliquet, le prolongateur et la douille n° 17 ou la clé n° 17.*

Fase 16. *Staffe montaggio a soffitto:*

I *Unire il supporto a parete con il supporto a soffitto, unendo entrambi con viti DIN931 M10x35, rondelle DIN125 M10 e dadi DIN985 M10, poi serrare il tutto con cilindretto, prolunga e chiave a tubo o da 17.*

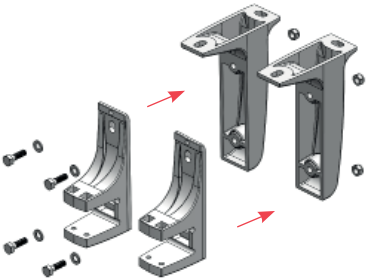

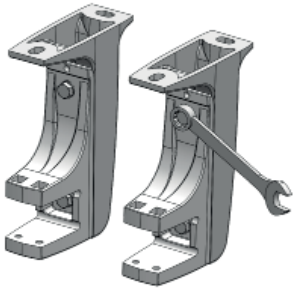

Paso 17. Una vez se han unido ambas partes, situar y fijar los soportes a techo en el techo donde se desea colgar el toldo. Utilizar un anclaje adecuado según el tipo de material del techo (Hormigón, ladrillo o madera). Situarlos a las distancias indicadas en las tablas de posición de soportes (páginas 8-14) en función del tipo de instalación que se va a realizar.

Step 17. *Once both parts are joined together, place and fix the ceiling supports on the ceiling, in the location where you wish to hang the awning. Use the appropriate anchors depending on the ceiling material (concrete, brick or wood). Place them at the distances indicated in the support placement tables (pages 8-14) depending on the configuration intended.*

17. *Une fois les deux parties jointes, placer et fixer les supports plafond au plafond où sera placer le store. Utiliser un ancrage adéquat selon le type de matériau du plafond (ciment, brique ou bois). Les placer aux distances indiquées sur les tableaux de position des supports (pages 8-14) en fonction du type de la future installation.*

Fase 17. *Una volta unite entrambe le parti, posizionare e fissare i supporti al soffitto dove si desidera appendere la tenda da sole. Servirsi di un ancoraggio adeguato a seconda del tipo di materiale del tetto (calcestruzzo, mattoni o legno). Posizionarle alle distanze indicate nelle tabelle delle posizioni delle staffe (pagg. 8-14) a seconda del tipo di installazione da eseguire.*

Paso 18. Montar Barra de 50 a los soportes:
E Montar la barra sobre los soportes.

Step 18. *Assembling the 50mm bar to the supports:*
GB *Assemble the bar on the supports.*

18. *Monter Barre de 50 aux supports:*
F *Monter la barre sur les supports.*

Fase 18. *Montare la barra 50 alle staffe:*
I *Montare la barra sui supporti.*

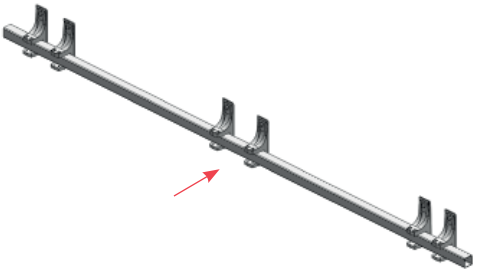

Paso 19. Colocar las sufrideras y sujetarlas con tornillos DIN912 M8x75 y tuercas cuadradas DIN557 M8. Centrar la barra en la posicion adecuada y apretar los tornillos de las sufrideras utilizando una llave Allen de 6.
E

Step 19. *Place the braces and fasten them with DIN912 M8x75 screws and DIN557 M8 square nuts. Centre the bar to the appropriate location and tighten the screws on the braces with a no. 6 Allen key.*
GB

19. *Placer les contre-appuis puis les fixer avec les vis DIN912 M8x75, et les vis carrées DIN557 M8. Centrer la barre à la bonne position puis serrer les vis des contre-appuis avec une clé Allen n° 6.*
F

Fase 19. *Posizionare le controtesta e fissarle con viti DIN912 M8x75 e dadi quadrati DIN557 M8. Centrare la barra nella posizione corretta e serrare le viti dei carrelli con una chiave a brugola da 6 mm.*
I

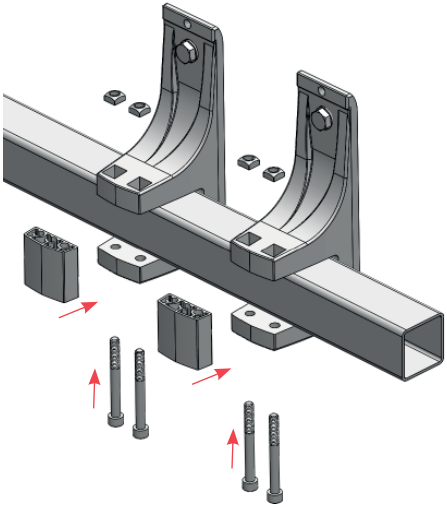

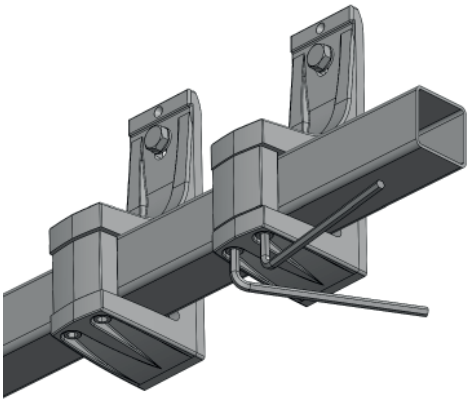

Paso 20. Montar soportes eje:

E Introducir los soportes dentro de la barra de 50mm hasta que hagan tope. Apretar el tornillo DIN912 M8x100 de la sufridera para fijar el soporte eje a la barra, utilizar una llave Allen de 6.

Step 20. *Assembling the axis supports:*

GB *Insert the supports on the 50mm bar until they stop. Tighten the DIN912 M8x100 screw of the brace to fix the axis support to the bar by using a no. 6 Allen key.*

20. *Monter les supports axe:*

F *Introduire les supports à l'intérieur de la barre de 50 mm au maximum. Serrer la vis DIN912 M8x100 du contre-appui pour fixer le support axe à la barre. Utiliser une clé Allen n° 6.*

Fase 20. *Montare i supporti assi:*

I *Inserire i supporti nella barra da 50 mm fino all'arresto. Serrare la vite DIN912 M8x100 del supporto per fissare il supporto dell'albero alla barra, utilizzando una chiave da 6.*

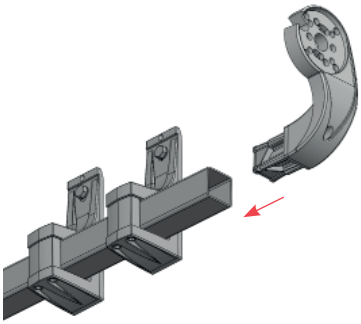

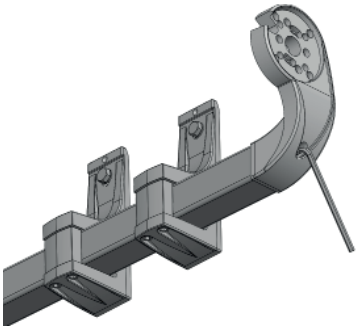

Paso 21. En caso de que el toldo se vaya a montar con máquina, esta debe atornillarse al soporte eje del lado donde se quiera tener la máquina. Utilizar una llave Allen de 5 para apretar los tornillos DIN912 M6x50 y fijar la máquina al soporte

E

Step 21. *If the awning is going to be assembled with a gear, it must be screwed onto the axis support on the side on which you wish to have the gear. Use a no. 5 Allen key to tighten the DIN912 M6x50 screws and fasten the gear to the support.*

GB

21. *Si le store est monté avec le treuil, celui-ci doit être vissé au support axe sur le côté où le treuil sera placé. Utiliser une clé Allen n° 5 pour serrer les vis DIN912 M6x50 puis fixer le treuil au support.*

F

Fase 21. *Se la tenda da sole deve essere dotata di una macchina, essa deve essere avvitata al supporto dell'albero sul lato dove la macchina deve essere installata. Utilizzare una chiave a brugola da 5 mm per serrare le viti DIN912 M6x50 e fissare l'arganello al supporto.*

I

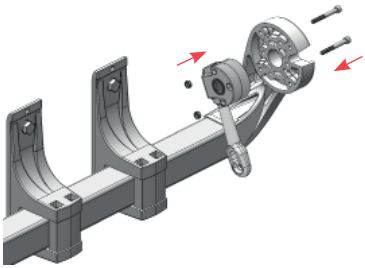

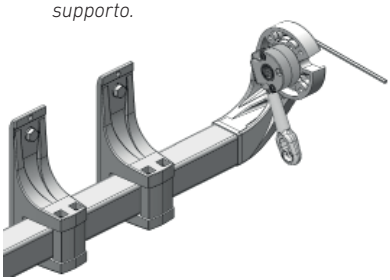

Paso 22. Montar eje con lona y motor:

E

Subir todo el conjunto de eje, lona, barra de carga y motor e introducirlo en los soportes. Primero se ha de introducir el lado del punto y a continuación el lado del motor. Apretar los tornillos DIN912 M6x25 que fijan el motor al soporte, utilizar una llave Allen de 5.

Step 22. *Assembling the axis with canvas and motor:*

GB

Elevate the axis, canvas, charge profile and motor ensemble and insert it on the supports. First, introduce the pivot side and then the motor side. Tighten the DIN912 M6x25 screws that fix the motor to the support with a no. 5 Allen key.

22. *Monter l'axe avec la toile et le moteur:*

F

Monter l'ensemble axe, toile, barre de charge et moteur, et l'introduire à l'intérieur des supports. D'abord, introduire le côté du bras puis celui du moteur. Utiliser une clé Allen n° 5 pour serrer les vis DIN912 M6x25 fixant le moteur au support.

Fase 22. *Montare l'asse con telo e motore:*

I

Sollevare l'intera unità asse, il telone, la barra di carico e il gruppo motore e inserirla nei supporti. Inserire prima il lato del punto e poi il lato motore. Serrare le viti DIN912 M6x25 che fissano il motore alla staffa, utilizzare una chiave a brugola da 5.

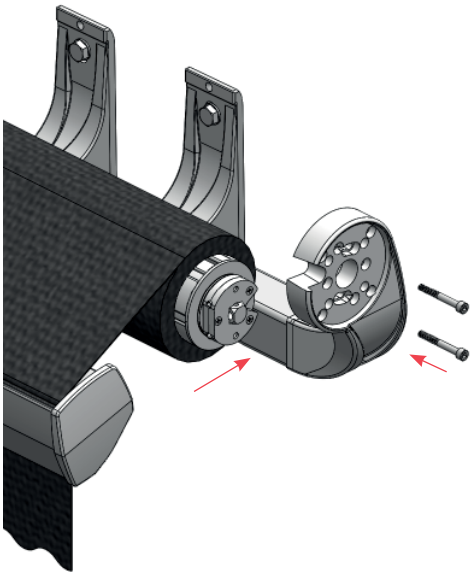

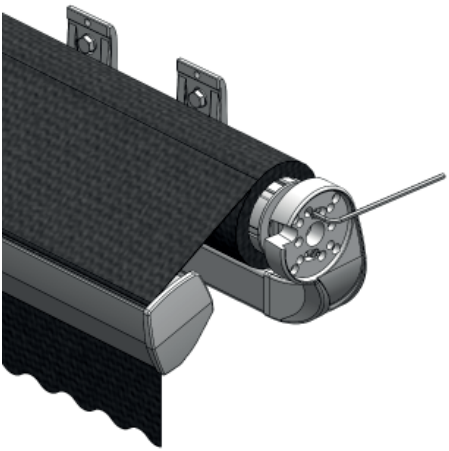

Paso 23. Montar eje con lona y maquina:

E

Subir todo el conjunto de eje, lona, barra de carga y maquina e introducirlo en los soportes. Primero se ha de introducir el lado del punto, seguidamente se ha de extraer el soporte que tiene la maquina atornillada, centrar el casquillo de punta cuadrada con la ranura de la máquina. Una vez están centrados se puede volver a introducir el soporte con maquina en la barra cuadrada de 50. Apretar el tornillo DIN912 M8x100 de la sufridera para fijar el soporte eje a la barra, utilizar una llave Allen de 6.

Step 23. *Assembling the axis with canvas and gear:*

GB

Elevate the axis, canvas, charge profile and gear ensemble and insert it on the supports. First, introduce the pivot side and, then, take out the support of the fastened gear. Centre the square pivot bearing with the gear's groove. Once centred, reinsert the gear support on the 50 square bar. Tighten the DIN912 M8x100 screw of the brace to fix the axis support to the bar by using a no. 6 Allen key.

23. *Monter l'axe avec la toile et le treuil:*

F

Monter l'ensemble axe, toile, barre de charge et treuil, et l'introduire à l'intérieur des supports. D'abord, introduire le côté du bras, puis extraire le support que le treuil a vissé. Centrer le tourillon à la pointe carrée avec la rainure du treuil. Une fois centrés, le support avec treuil peut être à nouveau introduit dans la barre de charge de 50. Serrer la vis DIN912 M8x100 du contre-appui pour fixer le support axe à la barre. Utiliser une clé Allen n° 6.

Fase 23. *Assemblare l'asse con tela e arganello:*

I

Sollevare l'intera unità asse, telo, barra di carico e arganello e inserirla nei supporti. Inserire prima il lato del punto, poi rimuovere il supporto che mantiene la macchina serrata, centrare la boccola a punta quadrata con la fessura dell'arganello. Una volta centrati, il supporto potrà essere inserito nuovamente con arganello nella barra quadrata da 50. Serrare la vite DIN912 M8x100 della controtesta per fissare l'asse di supporto alla barra utilizzando una chiave da 6.

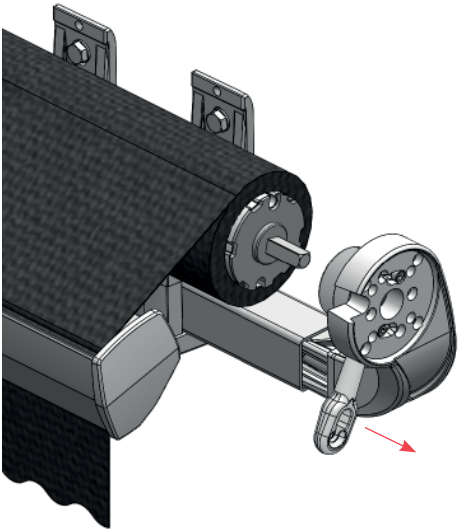

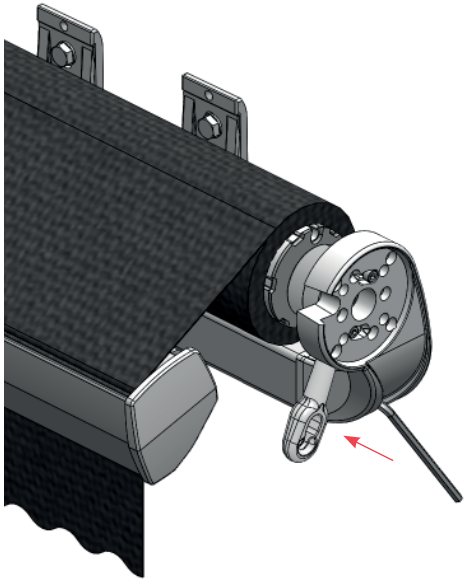

Paso 24. Montar tapas soportes:

E

Una vez se tiene el eje con lona y barra de carga insertada entre los soportes, se tienen que poner las tapas de los soportes. Para ello utilizamos 4 grapas por tapa para unirla al soporte. Introducir las grapas en las tapas, centrar las tapas y presionar hasta que la tapa queda fijada en el soporte.

Step 24. *Assembling the support covers:*

GB

Once the axis, canvas and charge profile are placed on the supports, the support covers need to be inserted. To do so, use 4 fasteners per cover to fix it to the support. Insert the fasteners on the cover, centre it and press until it is attached to the support.

24. *Monter couvercles supports:*

F

Une fois que l'axe a la toile et la barre de charge dans les supports, placer les couvercles des supports. Pour ce faire, utiliser 4 attaches par couvercle pour le joindre au support. Introduire les attaches aux couvercles, centrer les couvercles puis faire pression jusqu'à ce que le couvercle soit fixé au support.

Fase 24. *Montare le coperture dei supporti:*

I

Una volta inserito l'asse con telo e barra di carico tra i supporti, posizionare le coperture dei supporti. Per farlo, servirsi dei 4 punti metallici per ogni copertura per fissarlo al supporto. Inserire i punti metallici nelle coperture, centrare le coperture e premere fino a quando la copertura non sarà debitamente fissata al supporto.

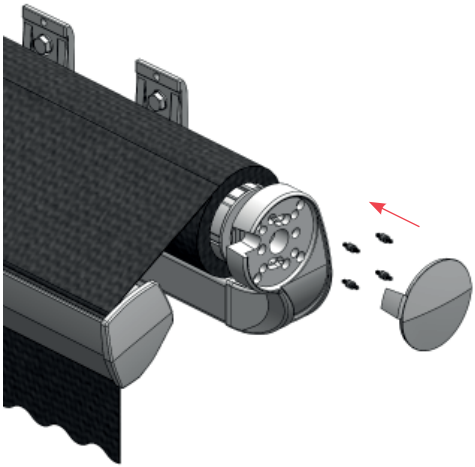

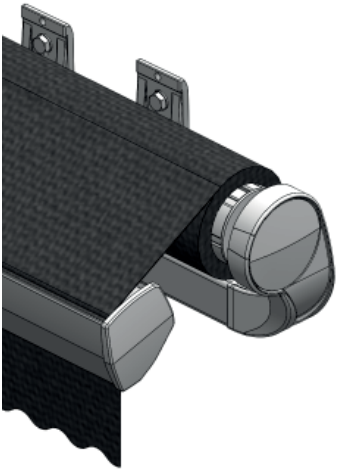

Paso 25. Montar soportes brazo en barra cuadrada:

E

Encajar los soportes brazos en la barra cuadrada de 50, se deben montar sin tapas ni ejes. Colocar las sufrideras para unir el soporte a la barra, situar el soporte en la posición adecuada y apretar los tornillos DIN912 M8x75 y tuercas cuadradas DIN557 M8 de las sufrideras, utilizar una llave Allen de 6. No apretar todavía ningún tornillo de regulación del soporte.

Step 25. *Assembling arm supports on the square bar:*

GB

Fit the arm supports on the 50 square bar. Assemble without covers or axes. Place the braces to join the support to the bar. Move the support to its appropriate position and tighten the DIN912 M8x75 screws and DIN557 M8 square nuts of the braces with a no. 6 Allen key. Do not tighten any support regulation screw yet.

25. *Monter supports bras sur la barre carrée:*

F

Intégrer les supports bras avec la barre carrée de 50. Monter sans couvercles ni axes. Placer les contre-appuis pour joindre le support à la barre, placer le support à la bonne position puis serrer les vis DIN912 M8x75 et les vis carrées DIN557 M8 des contre-appuis. Utiliser une clé Allen n° 6. Ne serrer aucune vis de réglage du support pour l'instant.

Fase 25. *Montare i bracci su barra quadrata:*

I

Montare i bracci sulla barra quadrata da 50 senza coperture o asse. Posizionare le controtesta per collegare il supporto alla barra, posizionare il supporto nella posizione corretta e serrare le viti DIN912 M8x75 e i dadi quadri DIN557 M8 delle controtesta; utilizzare una chiave a 6. Aspettare prima di serrare le viti di regolazione del supporto.

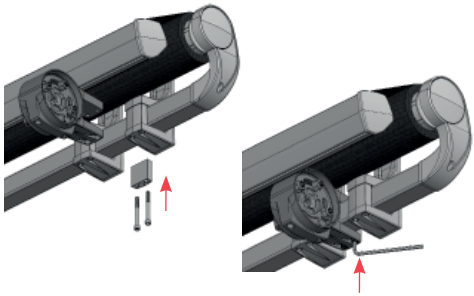

Paso 26. Montar Lira:

E

Encajar la lira en la barra cuadrada de 50. Colocar las sufrideras para unir la lira a la barra, situar la lira en la posición adecuada y apretar los tornillos DIN912 M8x75 y tuercas cuadradas DIN557 M8 de las sufrideras, utilizar una llave Allen de 6.

Step 26. *Assembling central support:*

GB

Fit the central support on the 50 square bar. Place the braces to join the central support to the bar. Move the central support to its appropriate position and tighten the DIN912 M8x75 screws and DIN557 M8 square nuts of the braces with a no. 6 Allen key.

26. *Monter la Lyre:*

F

Intégrer la lyre avec la barre carrée de 50. Placer les contre-appuis pour joindre la lyre à la barre, placer la lyre à la bonne position puis serrer les vis DIN912 M8x75 et les vis carrées DIN557 M8 des contre-appuis. Utiliser une clé Allen n° 6.

Fase 26. *Installazione supporto centrale:*

I

Posizionare il supporto centrale alla barra quadrata da 50. Posizionare le controtesta nella posizione corretta per serrare le viti DIN912 M8x75 e i dadi quadri DIN557 M8 delle controtesta. Utilizzare una chiave a brugola da 6.

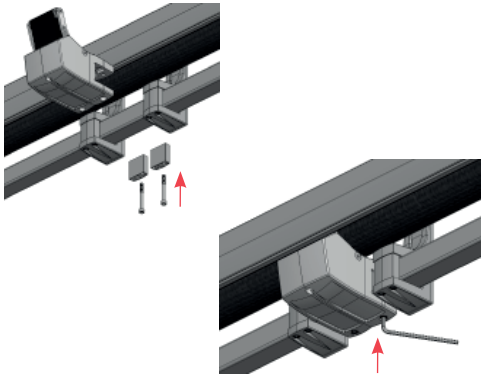

Paso 27. Montar brazos en soportes brazo:

E Montar los brazos en los soportes brazos ya instalados, respetar la mano del soporte con la de los brazos. Introducir un eje de fijación y un prisionero DIN914 M8x12 en cada soporte. Fijar el eje al soporte usando una llave Allen n°4 para apretar el prisionero.

Step 27. *Assembling arms on arm supports:*

GB *Mount the arms on the already assembled arm supports, matching the direction of the support bracket and the arm bracket. Insert a fixation axis and a DIN914 M8x12 stud bolt in each support. Fix the axis to the support using a no. 4 Allen key to tighten the stud bolt.*

27. *Monter bras aux supports bras:*

F *Monter les bras aux supports bras déjà installés, respecter la main du support avec celle des bras. Introduire un axe de fixation et une vis pointeau DIN914 M8x12 dans chaque support. Fixer l'axe au support avec une clé Allen n° 4 pour serrer la vis pointeau.*

Fase 27. *Installazione dei bracci sui relativi supporti:*

I *Montare i bracci sui supporti già precedentemente installati, rispettando la direzione del supporto. Inserire un asse di fissaggio e una vite di arresto DIN914 M8x12 su ciascuna staffa. Fissare l'asse al supporto utilizzando una chiave a brugola 4 per stringere la vite di arresto.*

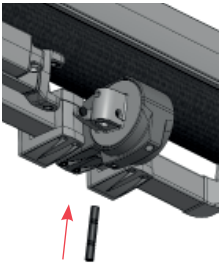

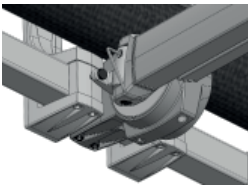

Paso 28. En caso de que se necesite regular la altura de los codos de los brazos, mover el brazo invisible con la mano lo necesario para poder acceder al esparrago que está en la parte frontal del soporte brazo. Apretar el prisionero para subir el codo o aflojar el prisionero para bajarlo. Realizar este paso en cada uno de los brazos que tengamos en la instalación.

Step 28. *If you need to regulate the elbow height of the arms, move the invisible arm with your hand as much as necessary to access the stud located in the front of the arm support. Tighten the stud bolt to elevate the elbow or loosen it to lower it. This step shall be carried out in each one of the arms in the configuration.*

28. *Pour régler la hauteur des coudes des bras, pivoter le bras invisible avec la main autant que nécessaire pour accéder au goujon qui se trouve sur la partie frontale du support bras. Serrer la vis pointeau pour monter le coude ou dévisser la vis pointeau pour le baisser. Effectuer ce processus pour chacun des bras de l'installation.*

Fase 28. *Per regolare l'altezza degli snodi dei bracci, spostare il braccio invisibile manualmente quanto basta per accedere il bullone tenditore che si trova sulla parte anteriore del supporto del braccio. Premere la vite prigioniera per alzare il gomito o allentarla per abbassarlo. Eseguire questo passo per ciascuno dei bracci da installare.*

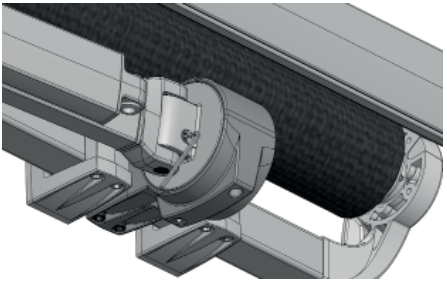

Paso 29. Montar regletas en brazos:

E Recuperar las bridas insertadas previamente en la barra de carga (paso 1.4). Retirar todos los tornillos y arandelas de la regleta. Colocar la regleta en la posición de la brida, introducir los tornillos DIN912 M6x20 con las arandelas DIN127 M6 y atornillar sin llegar a apretar.

Step 29. *Assembling connectors on the arms:*

GB *Recover the flanges previously inserted on the charge profile (step 1.4). Remove all the screws and washers on the connector. Place the connector in the location of the flange. Insert DIN912 M6x20 screws with the DIN127 M6 washers and tighten loosely.*

29. *Monter blocs de connexion aux bras:*

F *Récupérer les brides introduites au préalable dans la barre de charge (étape 1.4). Retirer toutes les vis et rondelles du bloc de connexion. Placer le bloc de connexion dans la même position de la bride. Introduire les vis DIN912 M6x20 avec les rondelles DIN127 M6 puis visser sans serrer.*

Fase 29. *Assemblare le guide di connessione sui bracci:*

I *Recuperare le flange precedentemente inserite nella barra di carico (passo 1.4). Rimuovere tutte le viti e le rondelle dalla guida di connessione. Inserire le viti DIN912 M6x20 con le rondelle DIN127 M6 e avvitare senza serrare.*

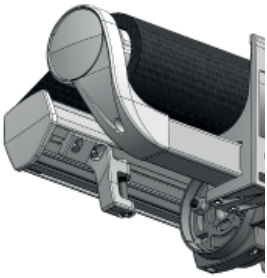

Paso 30. Desmontar el tornillo DIN912 M10x70 y la tuerca ciega DIN917 M10 de la regleta. Desplazar la regleta hacia el terminal delantero del brazo haciendo coincidir los orificios de la regleta y el terminal. Insertar el tornillo DIN912 M10x70 por la parte inferior de la regleta y poner la tuerca ciega DIN917 M10 en la parte superior. Apretar este tornillo utilizando una llave Allen de 8.

Step 30. *Remove the DIN912 M10x70 screw and the DIN917 M10 cap nut from the connector. Move the connector towards the front terminal of the arm, matching the holes in the connector and the terminal. Insert the DIN912 M10x70 screw on the bottom of the connector and place the DIN917 M10 cap nut on the top. Tighten this screw with a no. 8 Allen key.*

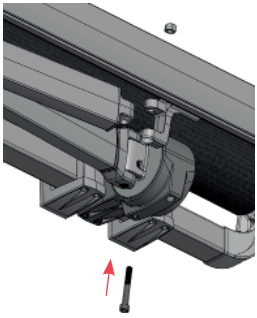

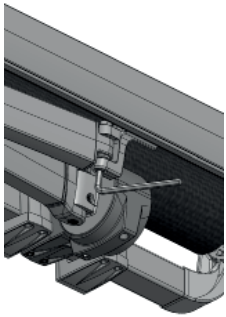

30. (F) *Démonter la vis DIN912 M10x70 et l'écrou borgne DIN917 M10 du bloc de connexion. Déplacer le bloc de connexion vers le terminal avant du bras en faisant correspondre les trous du bloc de connexion et le terminal. Introduire la vis DIN912 M10x70 à travers la partie inférieure du bloc de connexion puis placer l'écrou borgne DIN917 M10 sur la partie supérieure. Serrer cette vis avec une clé Allen n° 8.*

Paso 31. (E) Una vez se ha unido la regleta al terminal delantero, soltar lona suficiente para que la barra de carga repose sobre la regleta. En caso de que los codos no estén alineados, desplazar manualmente la regleta hasta conseguir que un codo quede alineado con otro.

Step 31. (GB) *Once the connector has been joined to the front terminal, release enough canvas so that the charge profile rests on the connector. If the elbows are not aligned, move the connector by hand until they are.*

Fase 30. (I) *Rimuovere la vite DIN912 M10x70 e il dado cieco DIN917 M10 dalla guida di connessione. Spostare la guida di connessione verso l'estremità anteriore del braccio allineando i fori della guida di connessione e del terminale. Inserire la vite DIN912 M10x70 nella parte inferiore della guida di connessione e posizionare il dado cieco DIN917 M10 nella parte superiore. Serrare questa vite con una chiave a brugola da 8 mm.*

31. (F) *Une fois le bloc de connexion joint au terminal avant, lâcher la toile de manière à ce que la barre de charge repose sur le bloc de connexion. Si les coudes ne sont pas alignés, déplacer manuellement le bloc de connexion jusqu'à ce qu'un coude soit aligné avec un autre.*

Fase 31. (I) *Una volta che la guida di connessione sarà collegata al terminale anteriore, rilasciare il telo quando basta affinché la barra di carico si appoggi lievemente sulla guida di connessione. Se gli snodi non fossero allineati, spostare manualmente la guida di connessione fino al corretto allineamento.*

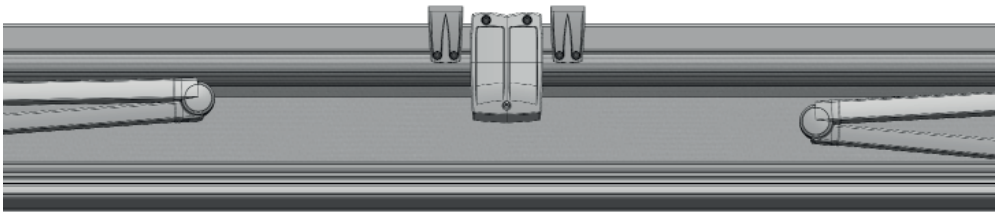

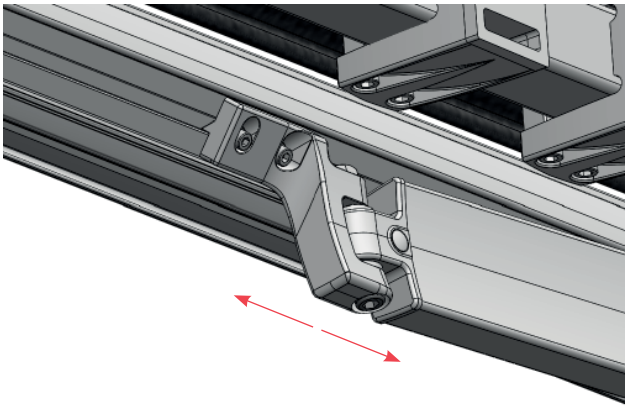

Paso 32. Una vez se tienen ambos codos alineados, apretar los tornillos DIN912 M6x20 que unen la regleta a la brida de la barra de carga empleando una llave Allen de 5.

Step 32. *Once both elbows are aligned, tighten the DIN912 M6x20 screws that join the connector to the charge profile flange with a no. 5 Allen key.*

32. *Une fois les deux coudes alignés, serrer les vis DIN912 M6x20 joignant le bloc de connexion à la bride de la barre de charge avec une clé Allen n° 5.*

Fase 32. *Una volta allineati i due snodi, serrare le viti DIN912 M6x20 che collegano la banda alla guida di connessione della barra di carico con una chiave a 5.*

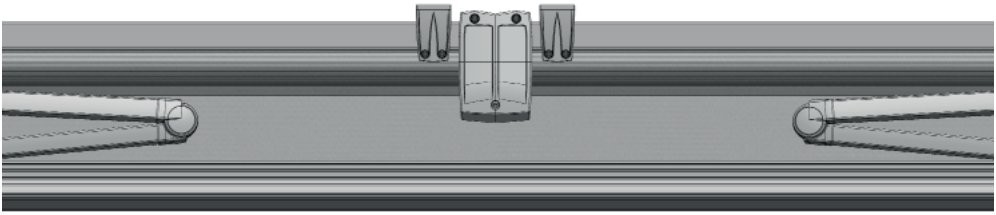

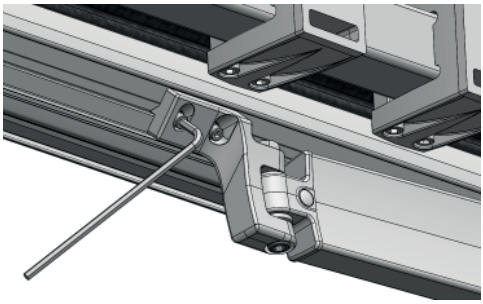

Paso 33. Colocar los tapones para tapar los tornillos de la regleta.

Step 33. *Place the caps to cover the connector's screws.*

33. *Placer les bouchons pour boucher les vis du bloc de connexion.*

Fase 33. *Inserire le coperture per tappare le viti della guida di connessione.*

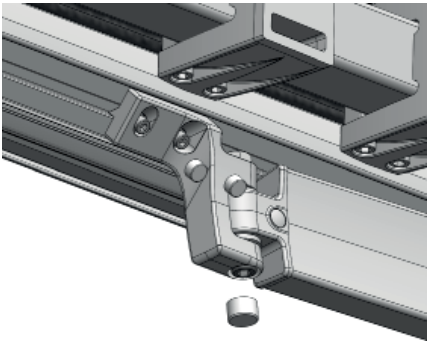

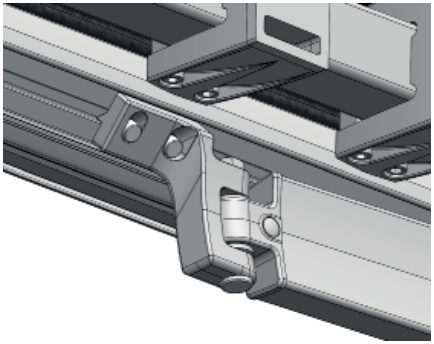

Paso 34. Montaje correcto de las regletas a los brazos (Vista superior).

Step 34. *Correct assembly of the connectors to the arms (upper view).*

34. *Montage des blocs de connexion aux bras correct (Vue supérieure).*

Fase 34. *Corretto montaggio delle guide sui bracci (vista dall'alto).*

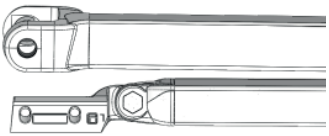

Brazo izquierdo + regleta izquierda.
Left arm + Left connectors.
Bras gauche + bloc de connexion gauche.
Braccio sinistro + raggio sinistro.

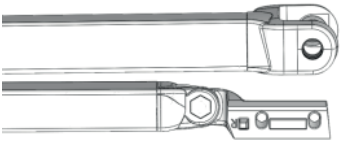

Brazo derecho + regleta derecha.
Right arm + Right connectors.
Bras droit + bloc de connexion droit.
Braccio destro + raggio destro.

Paso 35. Retirar bandas de seguridad:
Retirar las bandas de seguridad de los brazos. Brazos con resorte potente, cuidado en este paso.

Step 35. *Removing safety bands:*
Remove the arm safety bands. The arms have a heavy spring. Be careful during this step.

35. *Retirer les bandes de sécurité:*
Retirer les bandes se sécurité des bras. Bras avec ressort puissant, attention à cette étape.

Fase 35. *Rimuovere le bande di sicurezza:*
Rimuovere le fasce di sicurezza dai bracci. Prestare particolare a questo passo in caso di bracci con staffa potente.

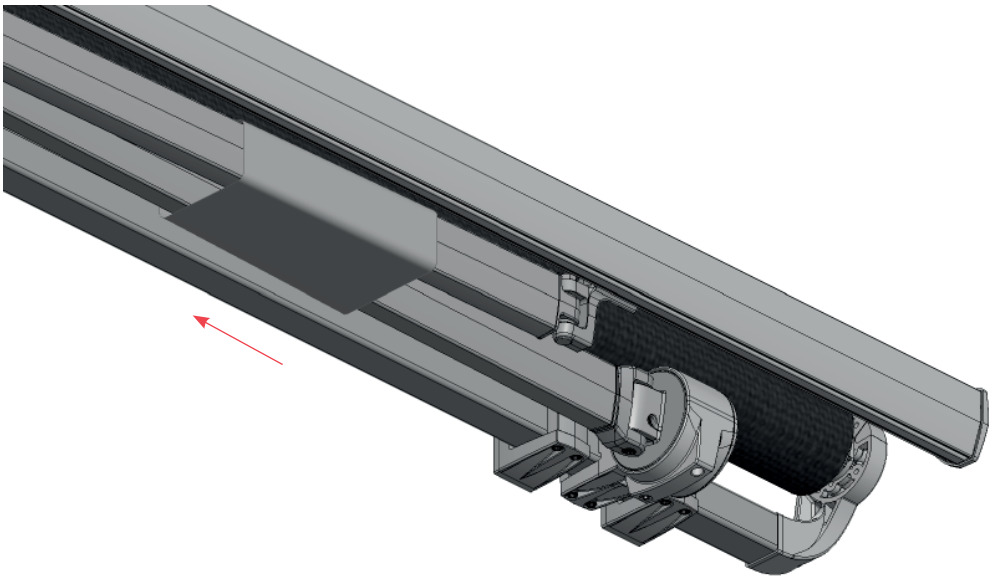

Paso 36. Regular inclinación brazos:

E Abrir los brazos por completo. Para regular la inclinación de los brazos, utilizar una llave Allen de 6 ara acceder al prisionero delantero del soporte brazo. Apretar el prisionero para levantar el brazo y aflojar para bajarlo. Levantar el brazo invisible del toldo ayudándonos con nuestra propia mano durante este paso para poder girar el prisionero sin esfuerzo.

Step 36. *Regulating arm tilt:*

GB *Open the arms completely. To regulate arm tilt, use a no. 6 Allen key to access the front stud bolt on the arm support. Tighten the stud bolt to elevate the arm or loosen it to lower it. Lift the awning's invisible arm with your own hand during this step to turn the stud bolt without effort.*

36. *Régler l'inclinaison des bras:*

F *Ouvrir les bras au maximum. Pour régler l'inclinaison des bras, utiliser une clé Allen n° 6 pour accéder à la vis pointeau avant du support bras. Serrer la vis pointeau pour lever le bras et desserrer pour le baisser. Lever le bras invisible du store avec notre main pendant cette étape pour pivoter la vis pointeau sans effort.*

Fase 36. *Inclinazione standard dei bracci:*

I *Aprite i bracci. Per regolare l'inclinazione dei bracci, utilizzare una chiave a 6 per accedere al prigioniero anteriore del supporto del braccio. Serrare la prigioniera per sollevare il braccio e allentare per abbassarlo. Sollevare il braccio invisibile della tenda manualmente per essere in grado di ruotare il prigioniero senza sforzo.*

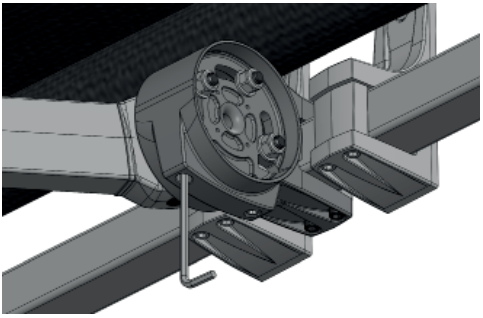

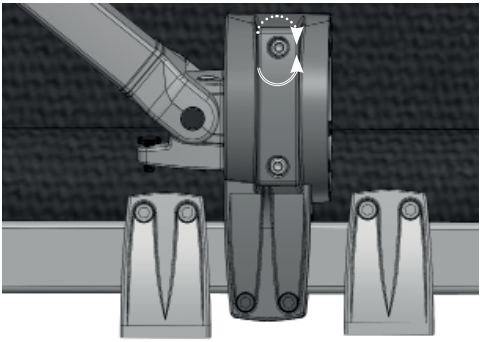

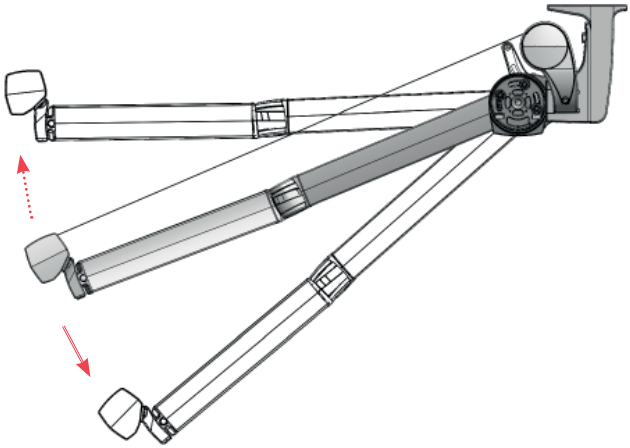

Paso 37. Cuando ya se tiene el brazo regulado, apretar el prisionero trasero, utilizar una llave Allen de 6.

Step 37. *When the arm is regulated, tighten the back stud bolt with a no. 6 Allen key.*

37. *Lorsque le bras est réglé, serrer la vis pointeau arrière avec une clé Allen n° 6.*

Fase 37. *Una volta regolato il braccio, serrare la vite di arresto posteriore con una chiave da 6.*

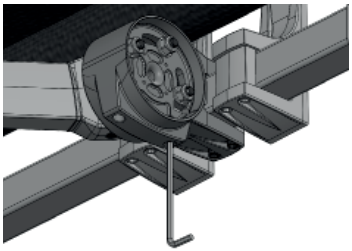

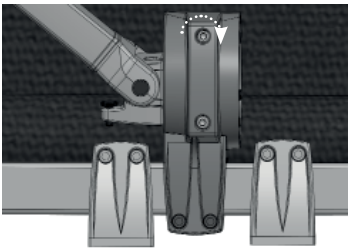

Paso 38. Apretar las 3 tuercas DIN985 M12 del soporte brazo para fijar la redonda al soporte. Utilizar una llave de 19.

Step 38. *Tighten the three DIN985 M12 nuts on the arm support to fasten it to the support. Use a no. 19 wrench.*

38. *Serrer les 3 vis DIN985 M12 du support bras pour fixer le support du bras au support. Utiliser une clé n° 19.*

Fase 38. *Serrare i 3 dadi DIN985 M12 del braccio della staffa per fissare il supporto del braccio alla staffa. Utilizzare una chiave da 19.*

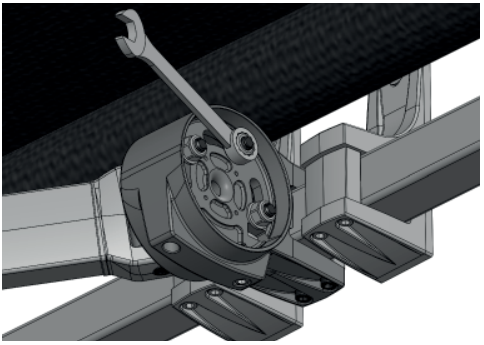

Paso 39. Colocar 4 grapas de plástico en la tapa del soporte brazo, situar la tapa en el soporte y presionar para que las grapas queden fijadas en el soporte.

Step 39. *Put 4 plastic fasteners on the arm support cover, place the cover on the support and press so that the fasteners attach to the support.*

39. *Placer 4 attaches en plastique sur le couvercle du support bras, placer le couvercle sur le support, puis faire pression pour que les attaches soient fixées au support.*

Fase 39. *Posizionare 4 clip in plastica sulla copertura del supporto del braccio, posizionare il tappo sul supporto e premere in modo che le clip siano fissate al supporto.*

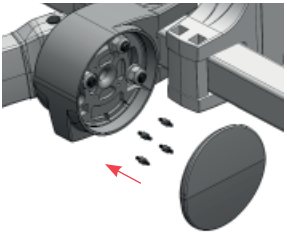

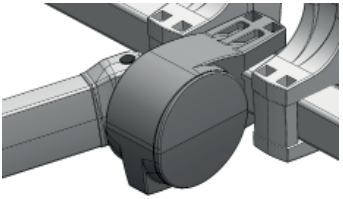

Paso 40. Regular Lira:

E Para regular la lira recoger por completo la lona del toldo. Aflojar los tornillos DIN7991 M8x25, para aflojar la lira del chasis. Desplazar la lira manualmente.

Step 40. *Regulating central support:*

GB *To regulate the central support, retract the awning all the way. Loosen the DIN7991 M8x25 screws to loosen the central support from the frame. Move the central support by hand.*

40. *Régler la Lyre:*

F *Pour régler la lyre, ramasser la toile complètement du store. Desserrer les vis DIN7991 M8x25 pour dévisser la lyre du châssis. Déplacer la lyre manuellement.*

Fase 40. *Supporto centrale standard:*

I *Per regolare il supporto centrale, riavvolgere completamente il telone della tenda da sole. Allentare le viti DIN7991 M8x25 per allentare anche il il supporto centrale del telaio. Spostare il supporto centrale manualmente.*

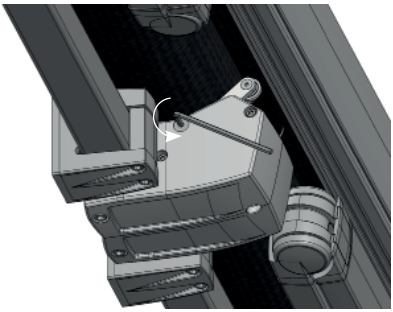

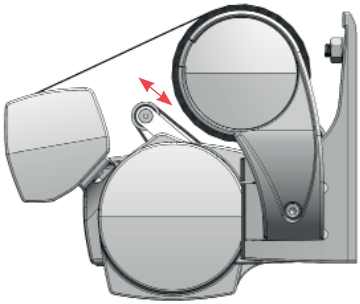

Paso 41. Apretar los tornillos DIN7991 M8x25 para fijar la lira al chasis. Apretar el tornillo DIN912 M8x55 para tensionar la banda de la lira.

Step 41. *Tighten the DIN7991 M8x25 screws to fasten the central support to the frame. Tighten the DIN912 M8x55 screw to tense the central support band.*

41. *Serrer les vis DIN7991 M8x25 pour fixer la lyre au châssis. Serrer la vis DIN912 M8x55 pour tendre la bande de la lyre.*

Fase 41. *Serrare le viti DIN7991 M8x25 per fissare il supporto centrale al telaio. Serrare la vite DIN912 M8x55 per portare in tensione la fascia del supporto centrale.*

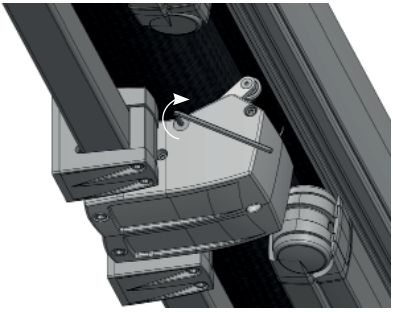

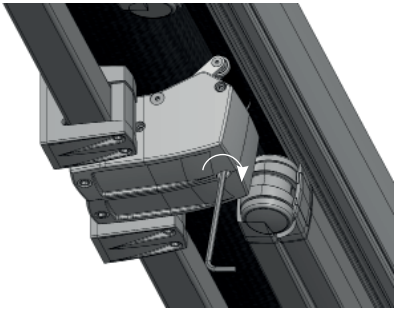

Paso 42. Una vez se tiene fijada la lira y su banda tensionada, debe quedar una separación de alrededor 10 mm entre el rodillo superior de la lira y la lona.

Step 42. *After fastening the central support and tensing the band, there must be about 10mm separation between the top roller of the central support and the canvas.*

42. *Une fois que la lyre est fixée et sa bande est tendue, le rouleau supérieur de la lyre et la toile doivent être à 10 mm de distance.*

Fase 42. *Una volta fissato il supporto centrale e la relativa banda in tensione, si dovrebbe ottenere uno spazio di circa 10 mm tra il rullo superiore del supporto e il telo.*

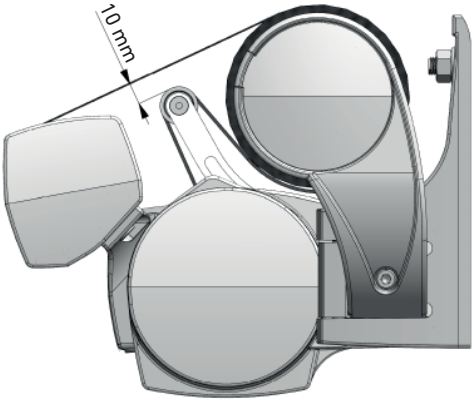

Paso 43. Montaje tira leds en barra de carga: Retirar tapa de la barra de carga y colocar la tira de leds en la ranura de la barra de carga que se indica.

Step 43. *Assembling the LED strip on the charge profile: Remove the cover from the charge profile and place the LED strip on the indicated groove of the charge profile.*

43. *Montage bandes LED sur barre de charge: Retirer le couvercle de la barre de charge puis placer la bande de LED dans la rainure de la barre de charge indiquée.*

Fase 43. *Installazione striscia LED sulla barra di carico: Rimuovere il coperchio della barra di carico e inserire la striscia LED nella fessura della barra di carico come indicato.*

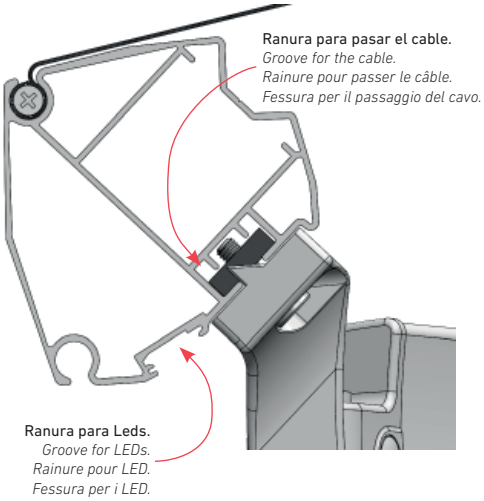

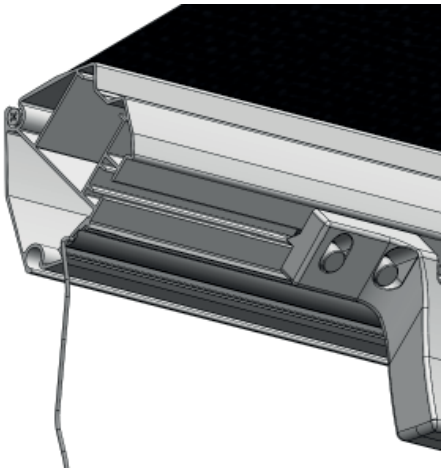

Paso 44. Pasar el cable de la tira led desde hasta la ranura para bridas por un extremo de la barra de carga. Colocar la tapa de la barra de carga, atendiendo al hueco que tiene esta en su parte interna, ya que por este hueco debe de situarse el cable de la tira led cuando se pasa hasta la ranura para bridas.

Step 44. *Run the cable of the LED strip from to the flange groove down one side of the charge profile. Place the charge profile cover, minding its inside gap, since that is where the LED strip cable must rest when it is run up to the flange groove.*

44. *Passer le câble de la bande LED à partir de la rainure pour brides par une extrémité de la barre de charge. Placer le couvercle de la barre de charge selon le trou de celle-ci dans sa partie interne, car le câble de la bande LED doit passer par ce trou jusqu'à la rainure pour brides.*

Fase 44. *Passare il cavo della striscia LED dalla fessura della flangia ad un'estremità della barra di carico. Posizionare il coperchio della barra di carico, facendo attenzione al foro nella parte interna della barra di carico, poiché il cavo della striscia LED deve essere posizionato attraverso questo foro quando si passa nella fessura attraverso le flange.*

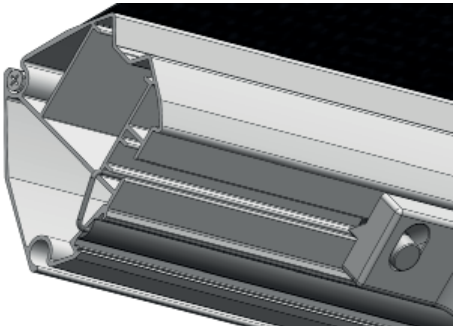

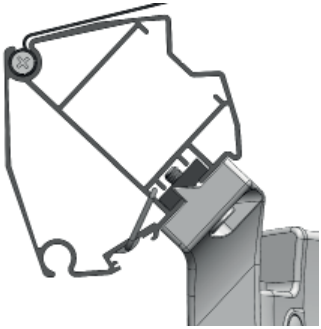

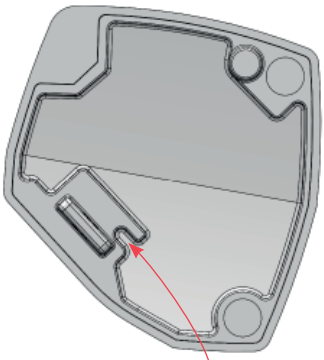

Hueco para pasar cable.
Gap for the cable.
Trou pour faire passer le câble.
Cavità per il passaggio del cavo.

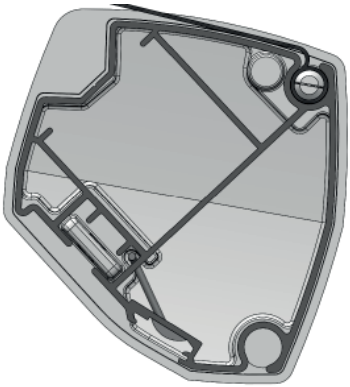

Paso 45. Sacar el cable de la ranura para bridas de la barra de carga por la parte interna de la regleta del brazo, para poder llevar el de la barra de carga al brazo.

Step 45. *Take out the cable from the charge profile flange groove on the internal part of the arm connector in order to run the one from the charge profile to the arm.*

45. *Sortir le câble de la rainure pour brides de la barre de charge par la partie interne du bloc de connexion du bras pour pouvoir mener celui de la barre de charge au bras.*

Fase 45. *Rimuovere il cavo dalla scanalatura della flangia della barra di carico all'interno della fascia del braccio, di modo che il cavo possa essere trasportato dalla barra di carico al braccio.*

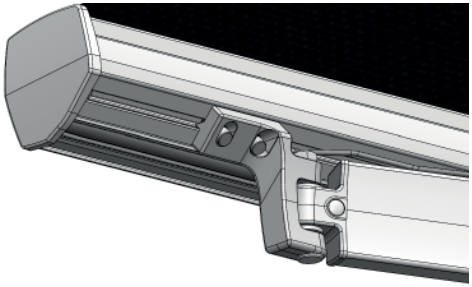

Paso 46. Colocar la tapa difusor en la ranura para led de la barra de carga.

Step 46. *Place the diffuser cover on the LED groove on the charge profile.*

46. *Placer le couvercle diffuseur à l'intérieur de la rainure pour LED de la barre de charge.*
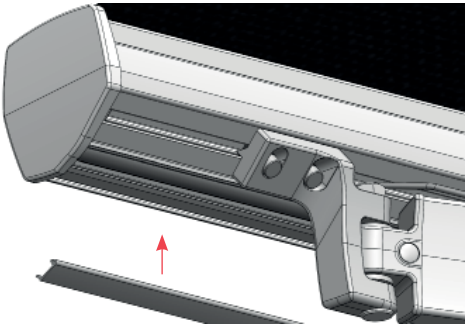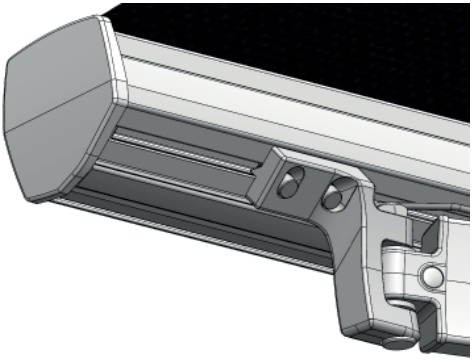
Fase 46. *Inserire il tappo del diffusore nella fessura LED della barra di carico.*