StoresEnrouleur.com

Prise des mesures pour store Rollobox

Lorsque vous entrez les valeurs des champs : Largeur et Hauteur, lors de la configuration de votre store, vous devez indiquer la largeur et la hauteur finie du store.

Exemple : Hauteur coffre compris 82mm et Largeur glissière comprise 120mm (2 fois 60mm).

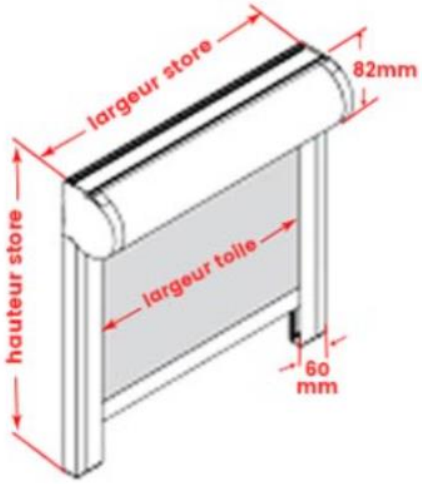

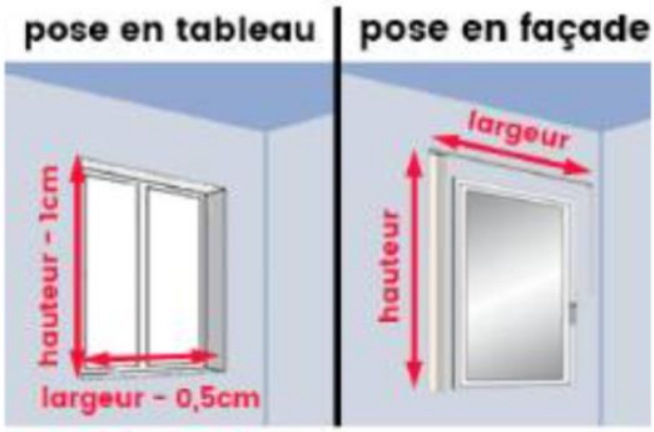

Exemple:
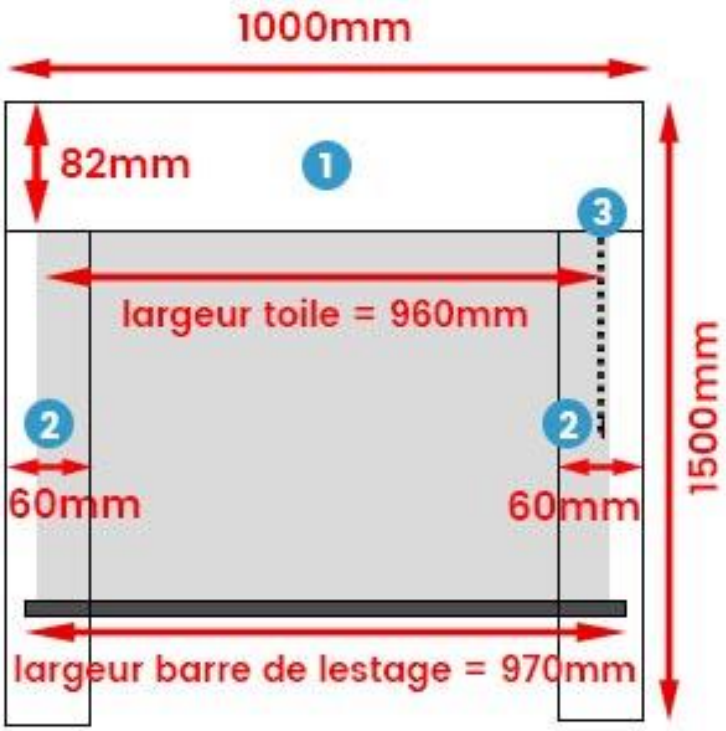
LARGEUR (MM)*	HAUTEUR (MM)*
de 500 à 2400 mm	de 500 à 3000 mm
1000	1500